平成 26 年度　　平成26年6月27日 更新

伊勢崎市佐波郡中学校体育連盟 総合体育大会 バスケットボール　組み合わせ

男　子

県大会出場 優勝	
県大会出場 準優勝	
第３位	
第３位	

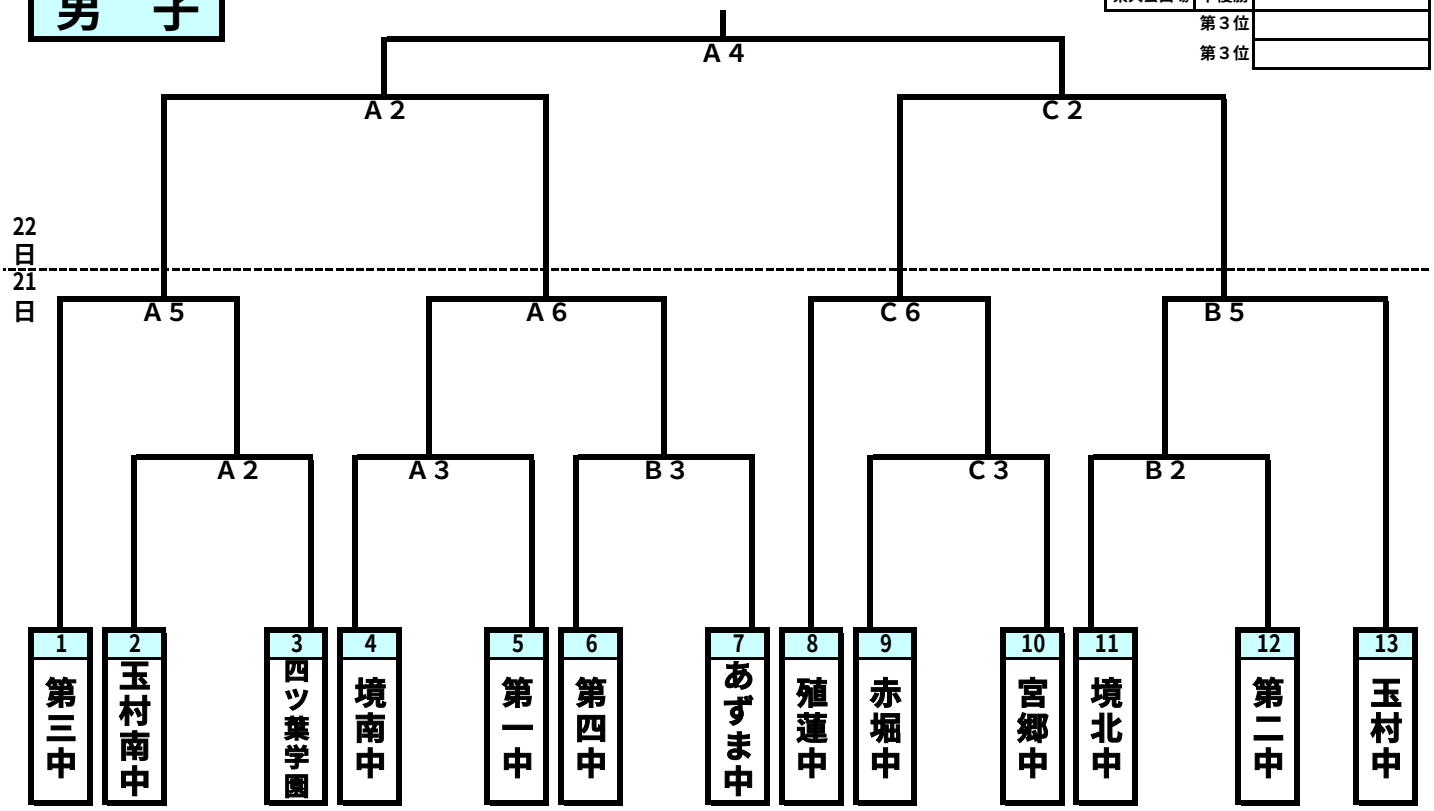

女　子

県大会出場 優勝	
県大会出場 準優勝	
第３位	
第３位	

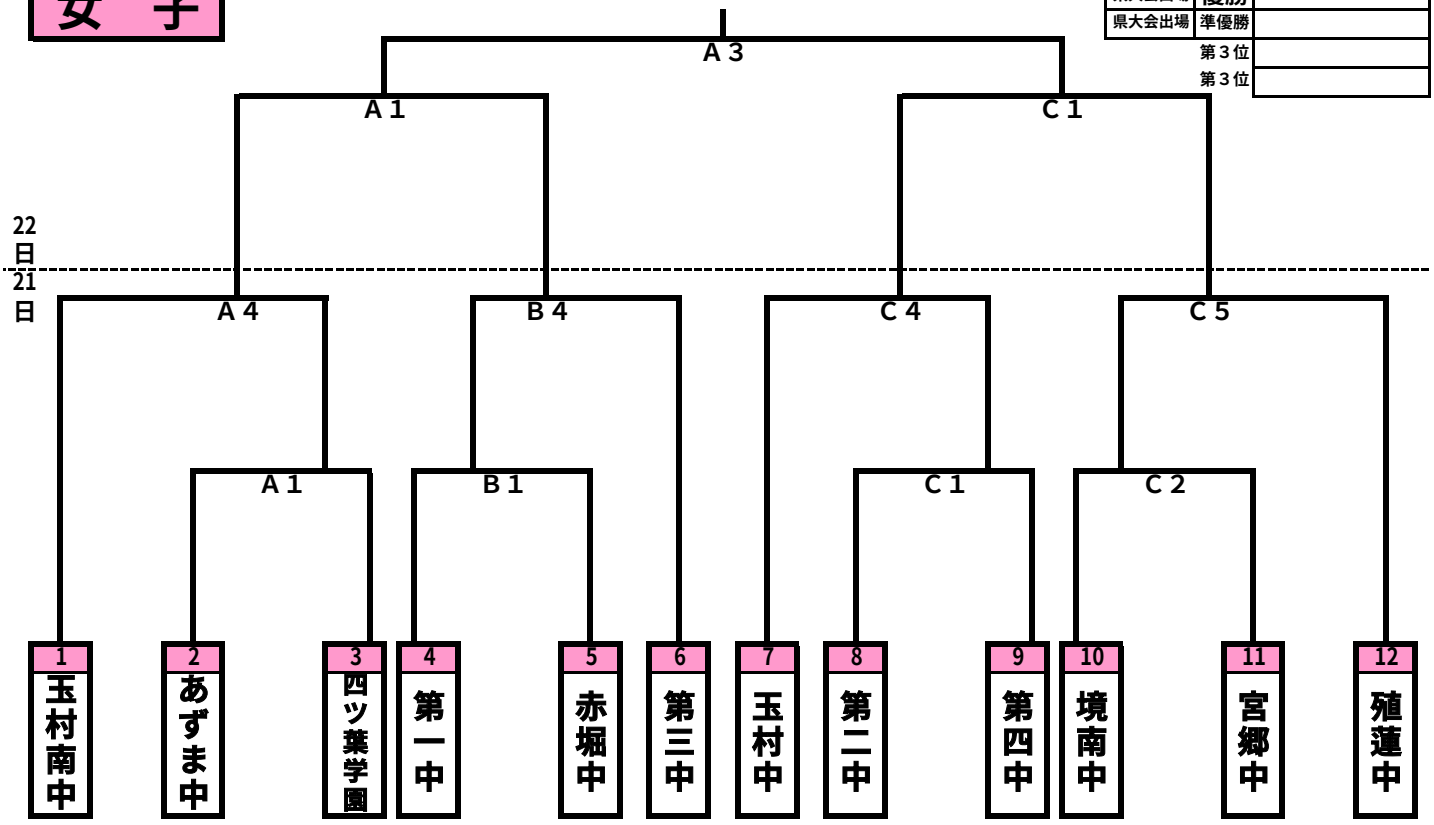

試合開始予定時刻（於：伊勢崎市民体育館）						
7月21日（月）	第1試合	第2試合	第3試合	第4試合	第5試合	第6試合
	9:00	10:20	11:40	13:00	14:20	15:40
7月22日（火）	第1試合	第2試合	第3試合	第4試合	※試合開始時刻はずれることがあります。	
	9:00	10:30	12:00	13:40		