平成 28 年度　　平成28年4月14日 更新

伊勢崎市佐波郡中学校体育連盟

春季大会 バスケットボール組み合わせ

男子

県大会出場 優勝	
県大会出場 準優勝	
県大会出場 第３位	
第３位	

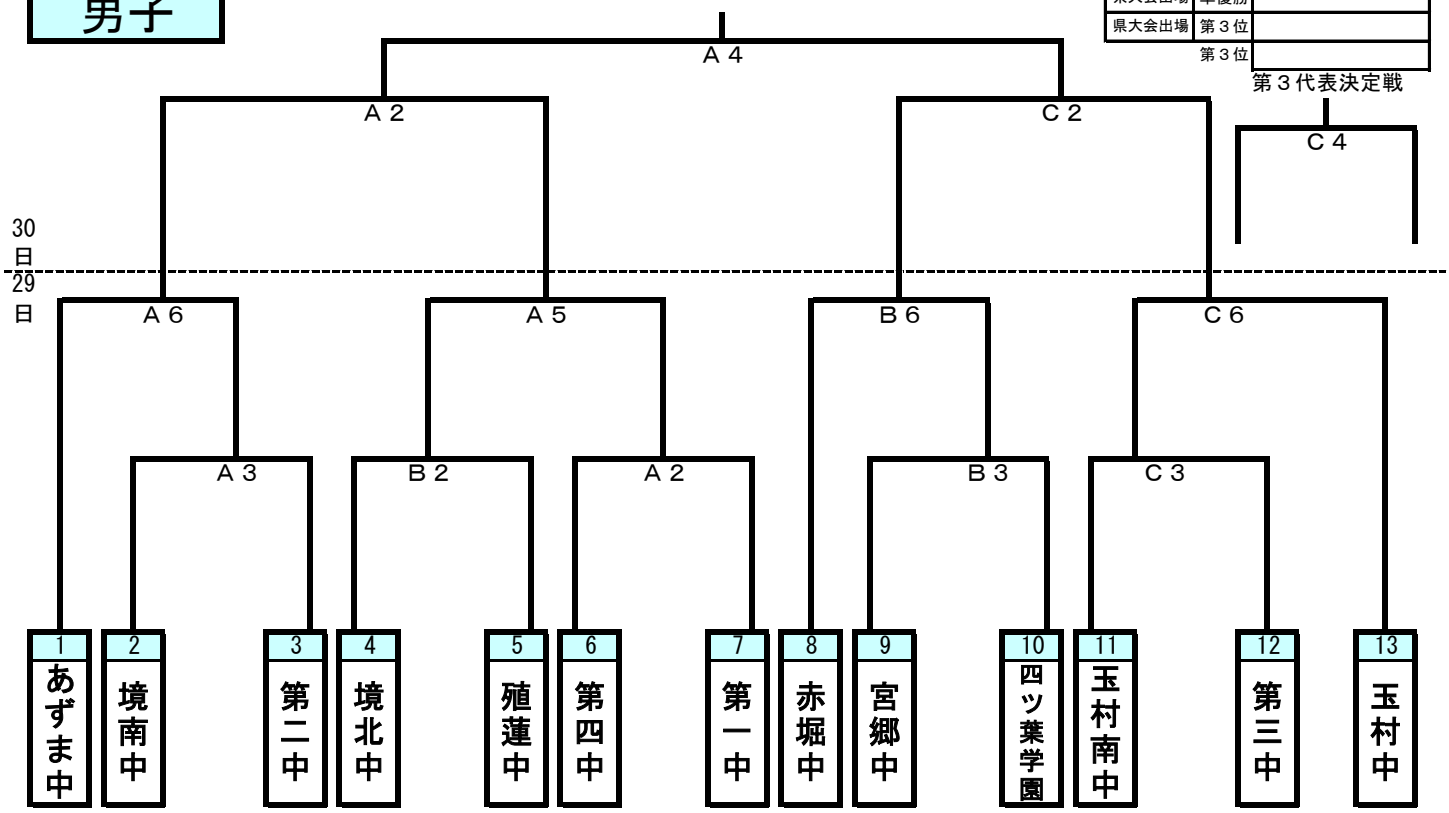

女子

県大会出場 優勝	
県大会出場 準優勝	
第３位	
第３位	

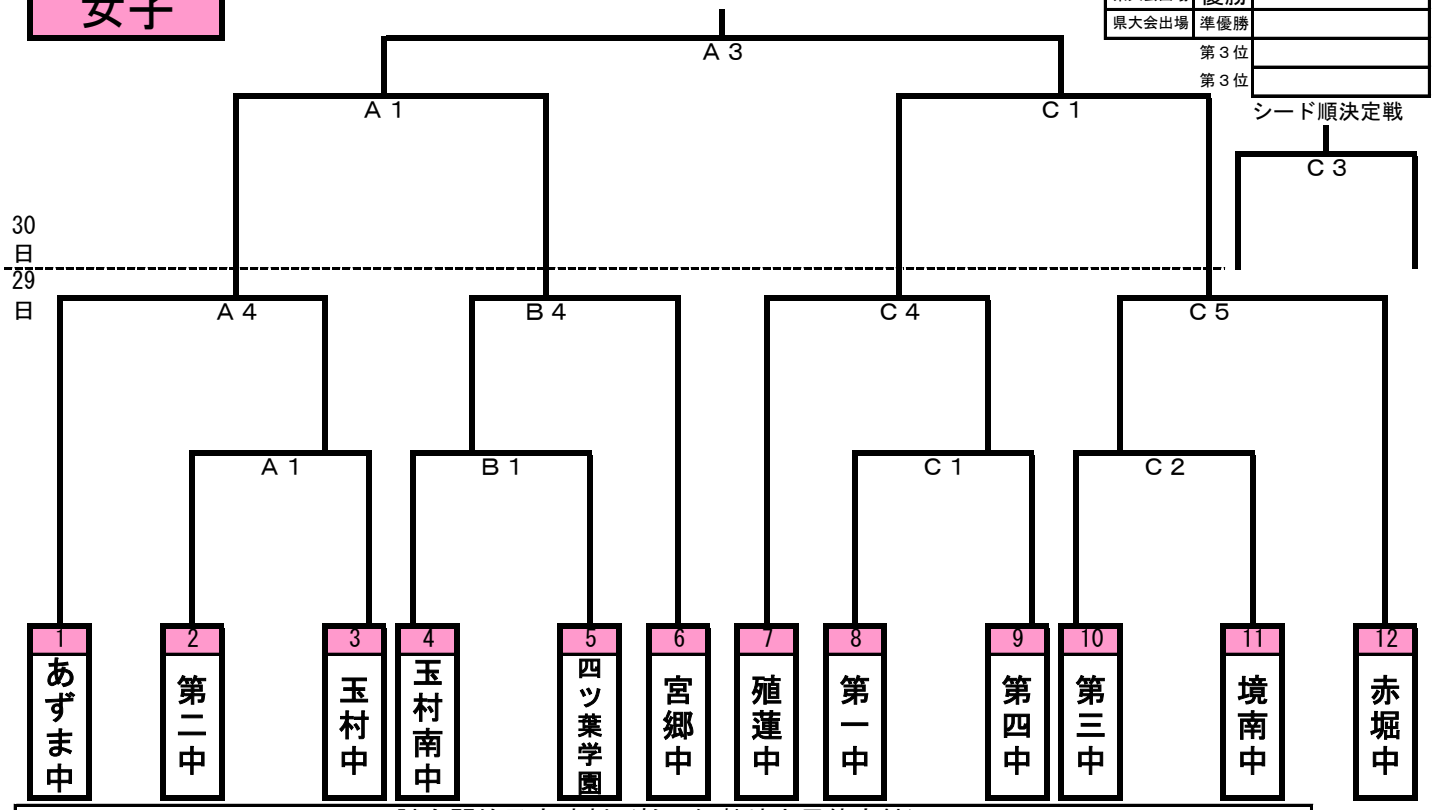

試合開始予定時刻（於：伊勢崎市民体育館）						
4月29日（金）	第1試合	第2試合	第3試合	第4試合	第5試合	第6試合
	9:00	10:20	11:40	13:00	14:20	15:40
4月30日（土）	第1試合	第2試合	第3試合	第4試合	※試合開始時刻はずれることがあります。	
	9:00	10:20	11:40	13:00		