男子学校対抗予選リーグ

A	宮　郷	赤　堀	一	境　北	四ツ葉	玉　村	セット率	勝敗	順位
1 宮　郷		３－１	３－０	３－０	３－０	３－０		5-0	**1**
2 赤　堀	１－３		３－０	３－０	３－０	３－１		4-1	**2**
3 一	０－３	０－３		３－２	０－３	３－１	3/4	2-3	**5**
4 境　北	０－３	０－３	２－３		２－３	２－３		0-5	**6**
5 四ツ葉	０－３	０－３	３－０	３－２		２－３	5/3	2-3	**3**
6 玉　村	０－３	１－３	１－３	３－２	３－２		4/5	2-3	**4**

B	境　南	三	あずま	殖　蓮	二	玉村南	四	勝敗	順位
1 境　南		３－０	３－０	３－０	３－０	３－０	３－０	6-0	**1**
2 三	０－３		１－３	３－２	３－０	３－０	３－０	4-2	**3**
3 あずま	０－３	３－１		３－０	３－０	３－０	３－０	5-1	**2**
4 殖　蓮	０－３	２－３	０－３		３－０	３－０	３－０	3-3	**4**
5 二	０－３	０－３	０－３	０－３		０－３	３－０	1-5	**6**
6 玉村南	０－３	０－３	０－３	０－３	３－０		３－１	2-4	**5**
7 四	０－３	０－３	０－３	０－３	０－３	１－３		0-6	**7**

男子学校対抗決勝リーグ

決勝	宮　郷	赤　堀	四ツ葉	境　南	あずま	三	勝敗	順位
A1 宮　郷		３－１	３－０	３－１	３－０	３－０	5-0	**1**
A2 赤　堀	１－３		３－０	０－３	３－１	３－２	3-2	**3**
A3 四ツ葉	０－３	０－３		０－３	１－３	０－３	0-5	**6**
B1 境　南	１－３	３－０	３－０		３－０	３－０	4-1	**2**
B2 あずま	０－３	１－３	３－１	０－３		３－１	2-3	**4**
B3 三	０－３	２－３	３－０	０－３	１－３		1-4	**5**

女子学校対抗予選リーグ

A	一	殖　蓮	境　北	境　南	四	赤　堀	二	勝 敗	順位
1　一		３－０	３－０	３－０	３－０	３－０	３－０	6-0	**1**
2 殖　蓮	０－３		３－１	３－１	３－０	３－０	３－０	5-1	**2**
3 境　北	０－３	１－３		３－０	３－０	３－２	３－０	4-2	**3**
4 境　南	０－３	１－３	０－３		３－０	３－１	３－０	3-3	**4**
5　四	０－３	０－３	０－３	０－３		１－３	３－０	1-5	**6**
6 赤　堀	０－３	０－３	２－３	１－３	３－１		３－１	2-4	**5**
7　二	０－３	０－３	０－３	０－３	０－３	１－３		0-6	**7**

B	境　西	あずま	玉　村	宮　郷	三	玉村南	四ツ葉	勝 敗	順位
1 境　西		３－２	３－０	３－０	３－０	３－１	３－０	6-0	**1**
2 あずま	２－３		３－１	３－１	３－０	３－１	３－０	5-1	**2**
3 玉　村	０－３	１－３		１－３	１－３	１－３	３－０	1-5	**6**
4 宮　郷	０－３	１－３	３－１		１－３	３－２	３－０	3-3	**4**
5　三	０－３	０－３	３－１	３－１		３－２	３－０	4-2	**3**
6 玉村南	１－３	１－３	３－１	２－３	２－３		３－０	2-4	**5**
7 四ツ葉	０－３	０－３	０－３	０－３	０－３	０－３		0-6	**7**

女子学校対抗決勝リーグ

決勝	一	殖　蓮	境　北	境　西	あずま	三	勝 敗	順 位
A1　一		３－０	３－０	３－１	３－１	３－０	5-0	**1**
A2 殖　蓮	０－３		３－１	２－３	３－１	３－０	3-2	**3**
A3 境　北	０－３	１－３		１－３	２－３	３－１	1-4	**5**
B1 境　西	１－３	３－２	３－１		３－２	３－０	4-1	**2**
B2 あずま	１－３	１－３	３－２	２－３		３－０	2-3	**4**
B3　三	０－３	０－３	１－３	０－３	０－３		0-5	**6**

《男子シングルス》

Ｐａｒｔ．１

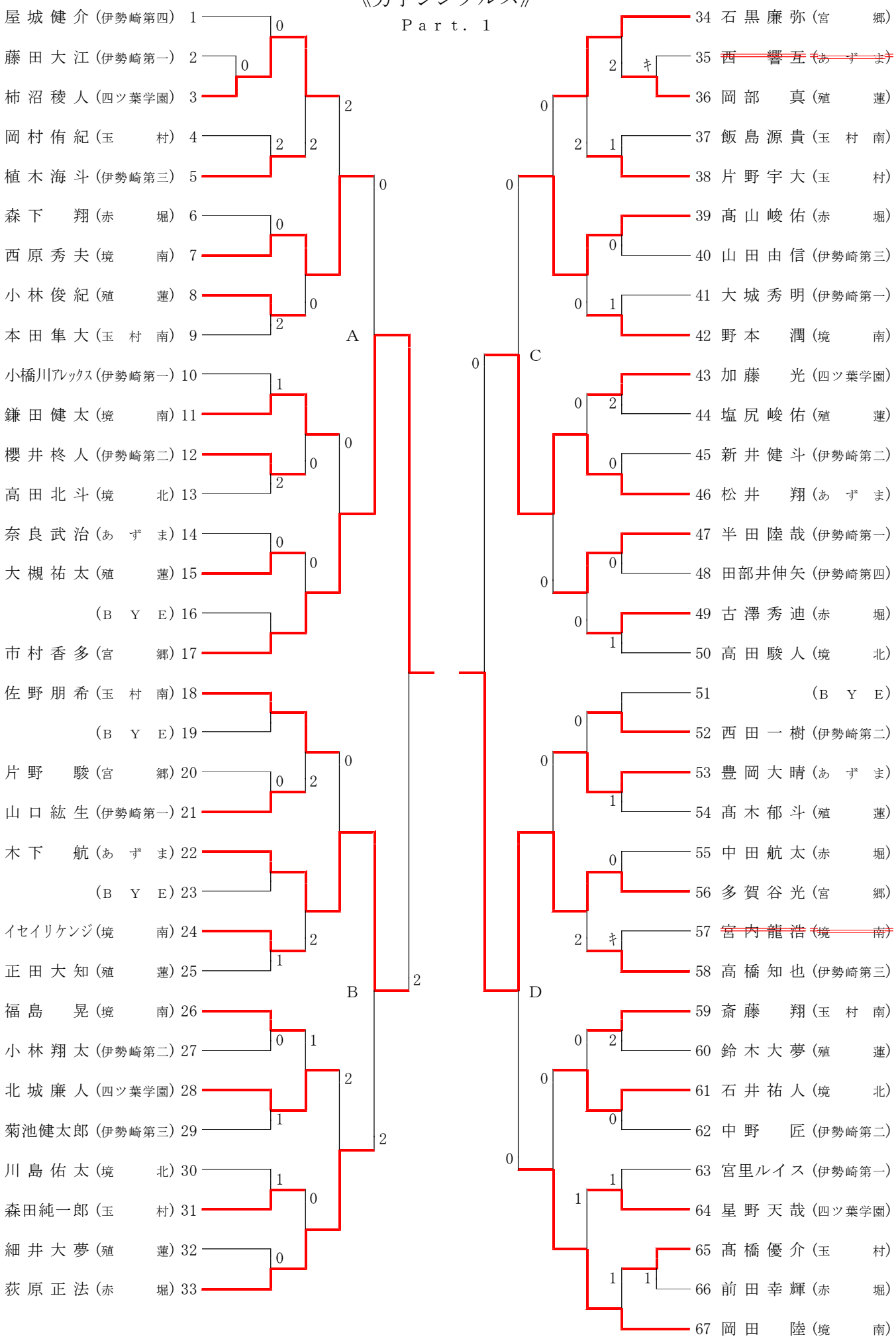

《男子シングルス》

Ｐａｒｔ．２

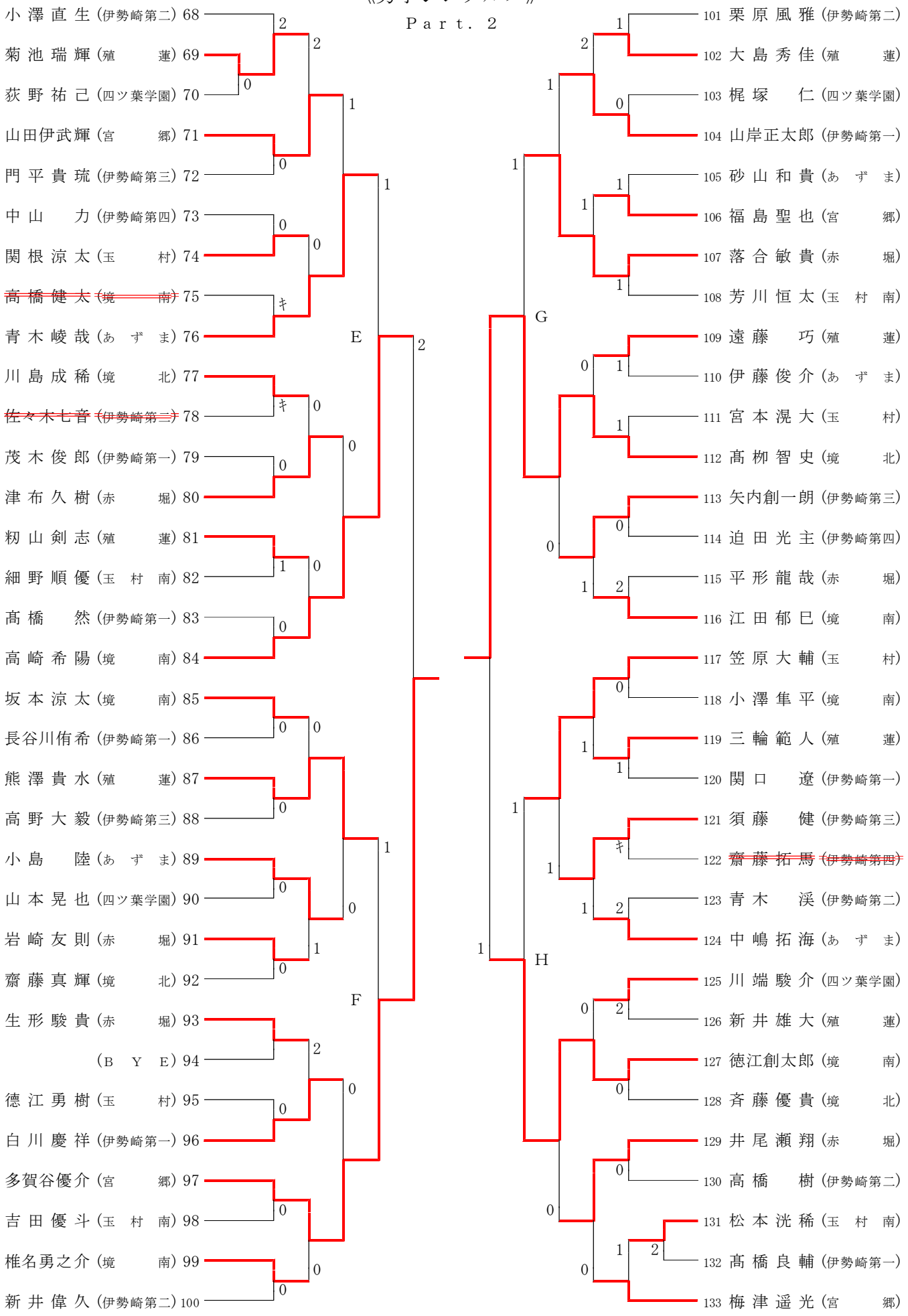

《女子シングルス》

Ｐａｒｔ．１

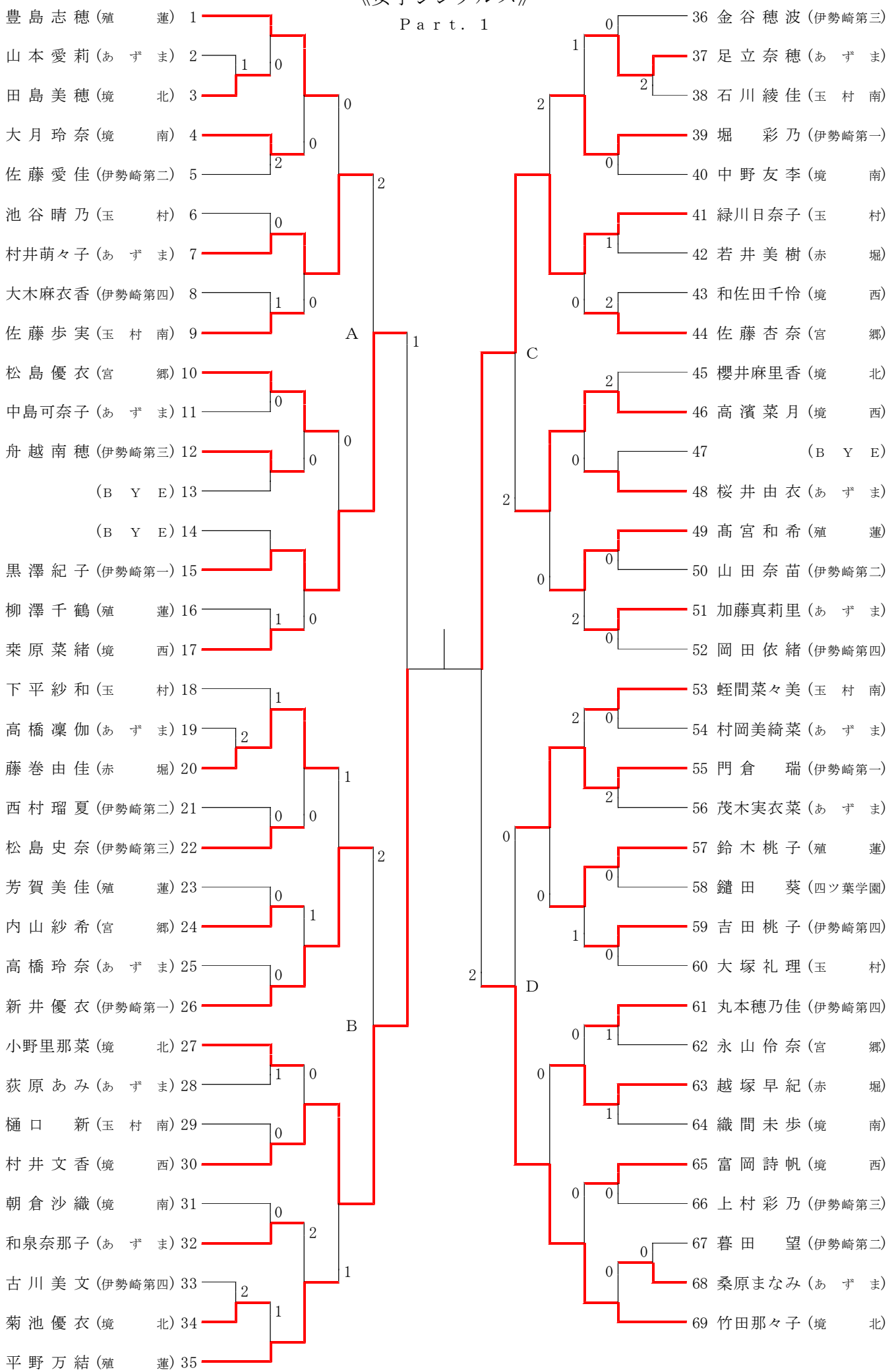

《女子シングルス》

Ｐａｒｔ．２

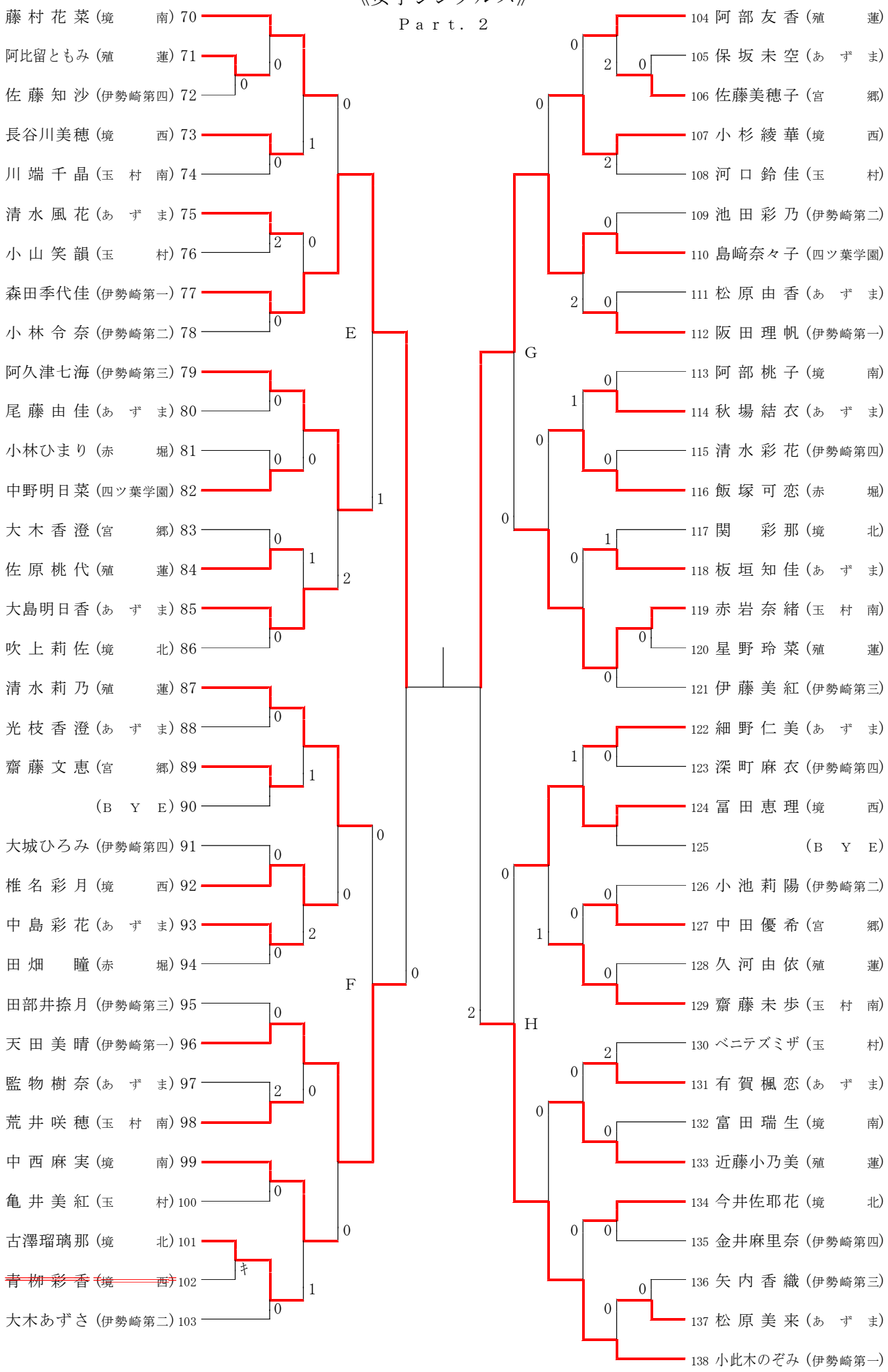

《男子シングルス》

決勝トーナメント　　代表決定戦

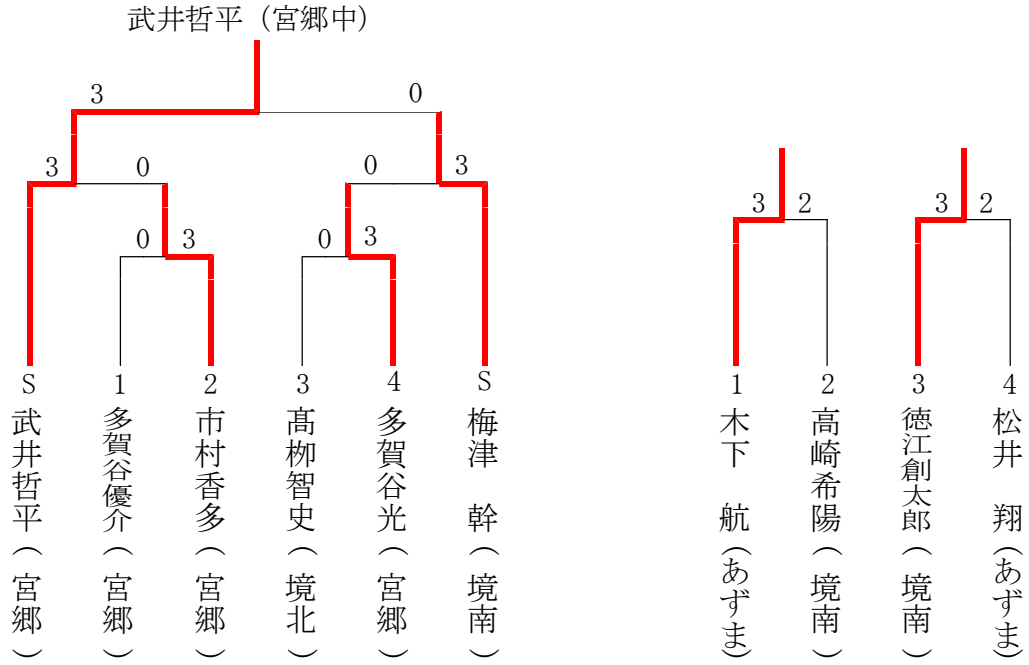

《女子シングルス》

上位トーナメント　　代表決定戦

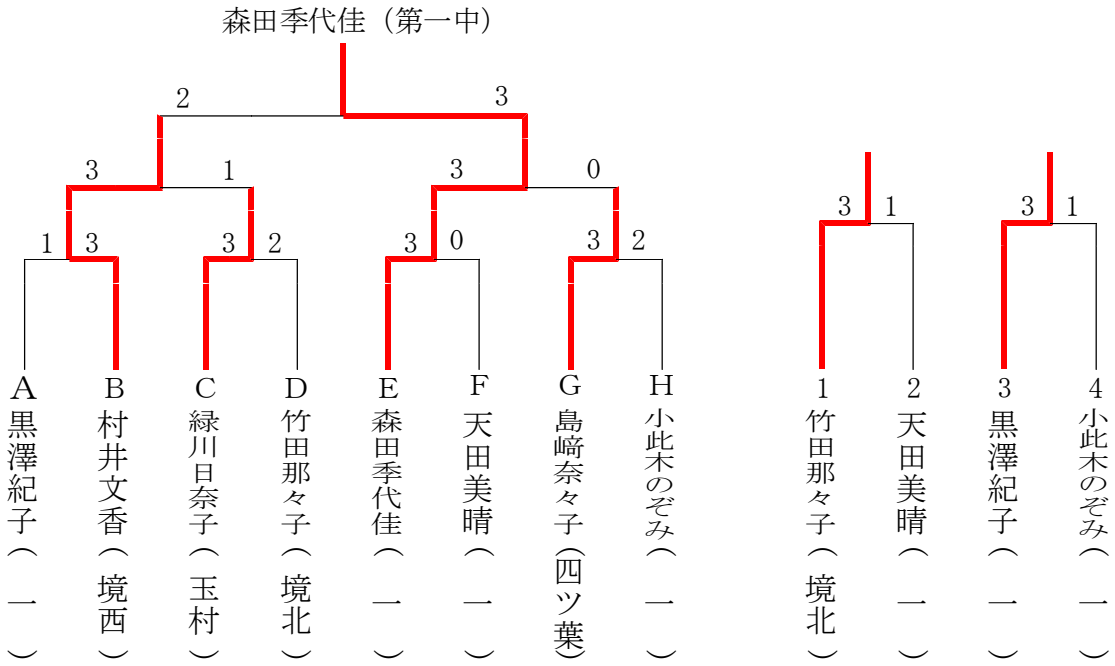

伊勢崎市佐波郡春季卓球大会　記録一覧

男子学校対抗		女子学校対抗	
順位	学　校　名	順位	学　校　名
1	伊勢崎市立宮郷中学校　　県	1	伊勢崎市立第一中学校　　県
2	伊勢崎市立境南中学校　　県	2	伊勢崎市立境西中学校　　県
3	伊勢崎市立赤堀中学校	3	伊勢崎市立殖蓮中学校　　県
4	伊勢崎市立あずま中学校	4	伊勢崎市立あずま中学校
5	伊勢崎市立第三中学校	5	伊勢崎市立境北中学校
6	四ツ葉学園中等教育学校	6	伊勢崎市立第三中学校

男子シングルス				女子シングルス			
順位	学校名	選　手　氏　名	学年	順位	学校名	選　手　氏　名	学年
1	宮郷	武井　哲平	3	1	第一	森田　季代佳	3
2	境南	梅津　　幹	3	2	境西	村井　文香	3
3	宮郷	市村　香多	1	3	四ツ葉学園	島﨑　奈々子	3
3	宮郷	多賀谷　光	2	3	玉村	緑川　日奈子	3
5	宮郷	多賀谷　優介	3	5	境北	竹田　那々子	3
5	境北	髙柳　智史	3	5	第一	黒澤　紀子	3
7	あずま	木下　　航	3				
7	境南	徳江創太郎	3				

※団体の男子：宮郷中、境南中　女子：第一中、境西中、殖蓮中は県大会出
　男女シングルスの上記の生徒も県大会出場