平成25年度伊勢崎市佐波郡中学校春季大会
バドミントン大会組み合わせ

女子団体

優勝　伊勢崎市立四ツ葉学園中等教育学校
準優勝　伊勢崎市立第三中学校

伊勢崎市立四ツ葉学園中等教育学校　2 —— 0　伊勢崎市立第三中学校

女子ダブルス

☆予選リーグ(一日目)

A

1	横山　夏海(四ツ葉) 村上　采(四ツ葉)		○ 2-0	○ 2-0	○ 2-0	○ 2-0	4-0
5	中島　志保(三中) 倉金　緋咲(三中)	× 0-2		× 0-2	× 0-2	× 0-2	0-4
3	澤浦　彩花(四ツ葉) 千本木　祐香(四ツ葉)	× 0-2	○ 2-0		× 0-2	○ 2-1	2-2
2	川村 恵美(三中) 田中 来夢(三中)	× 0-2	○ 2-0	○ 2-0		○ 2-0	3-1
4	小沢　新夏(四ツ葉) 村山　友萌(四ツ葉)	× 0-2	○ 2-0	× 1-2	× 0-2		1-3

B

1	山口 翼(三中) 矢内 里奈(三中)		○ 2-0	○ 2-0	○ 2-0	3-0
4	小山田　桃子(三中) 藤田　真佳(三中)	× 0-2		× 0-2	× 0-2	0-3
3	奥野　紗衣(四ツ葉) 徳間　鈴奈(四ツ葉)	× 0-2	○ 2-0		× 0-2	1-2
2	三谷　眞緒(四ツ葉) 星野　萌(四ツ葉)	× 0-2	○ 2-0	○ 2-0		2-1

C

1	久保田　莉央(四ツ葉) 小保方　夏樹(四ツ葉)		○ 2-0	○ 2-0	○ 2-0	○ 2-0	4-0
3	荒井　唯花(四ツ葉) 山田　理智(四ツ葉)	× 0-2		○ 2-0	× 1-2	× 0-2	1-3
3	若林　美紅(三中) 小松原　紗弥(三中)	× 0-2	× 0-2		○ 2-0	× 0-2	1-3
3	田沼　あかね(三中) 馬渕　珠里(三中)	× 0-2	○ 2-1	× 0-2		× 0-2	1-3
2	海沼 南帆(三中) 齋藤 京花(三中)	× 0-2	○ 2-0	○ 2-0	○ 2-0		3-1

D

1	横関　智世(四ツ葉) 新保　流優(四ツ葉)		○ 2-1	○ 2-0	○ 2-0	3-0
2	下田 汐香(三中) 秋山 美咲(三中)	× 1-2		○ 2-0	○ 2-1	2-1
4	葛上　真衣(四ツ葉) 伊倉　沙彩(四ツ葉)	× 0-2	× 0-2		× 0-2	0-3
3	阿久津 ひなの(三中) 亀井 香織(三中)	× 0-2	× 1-2	○ 2-0		1-2

☆決勝トーナメント(二日目)

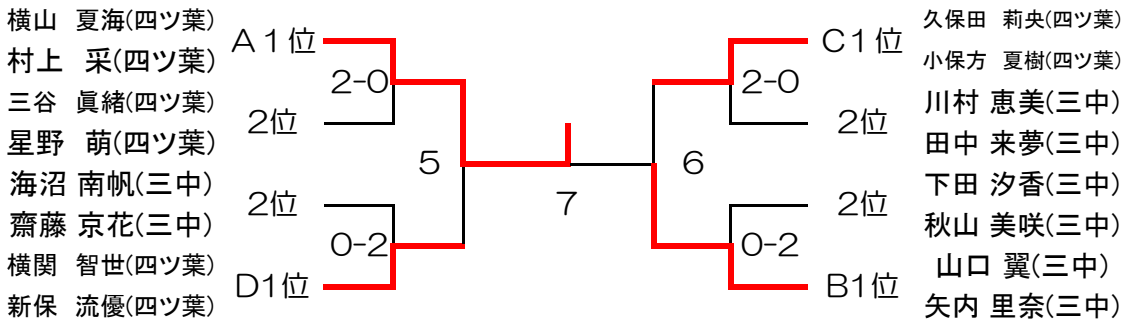

優勝 横山　夏海・村上　采組(四ツ葉)準優勝 山口 翼・矢内 里奈組(第三中)

第三位 久保田　莉央・小保方　夏樹組(四ツ葉) ※県出場 横関　智世・新保　流優組(四ツ葉)

女子シングルス

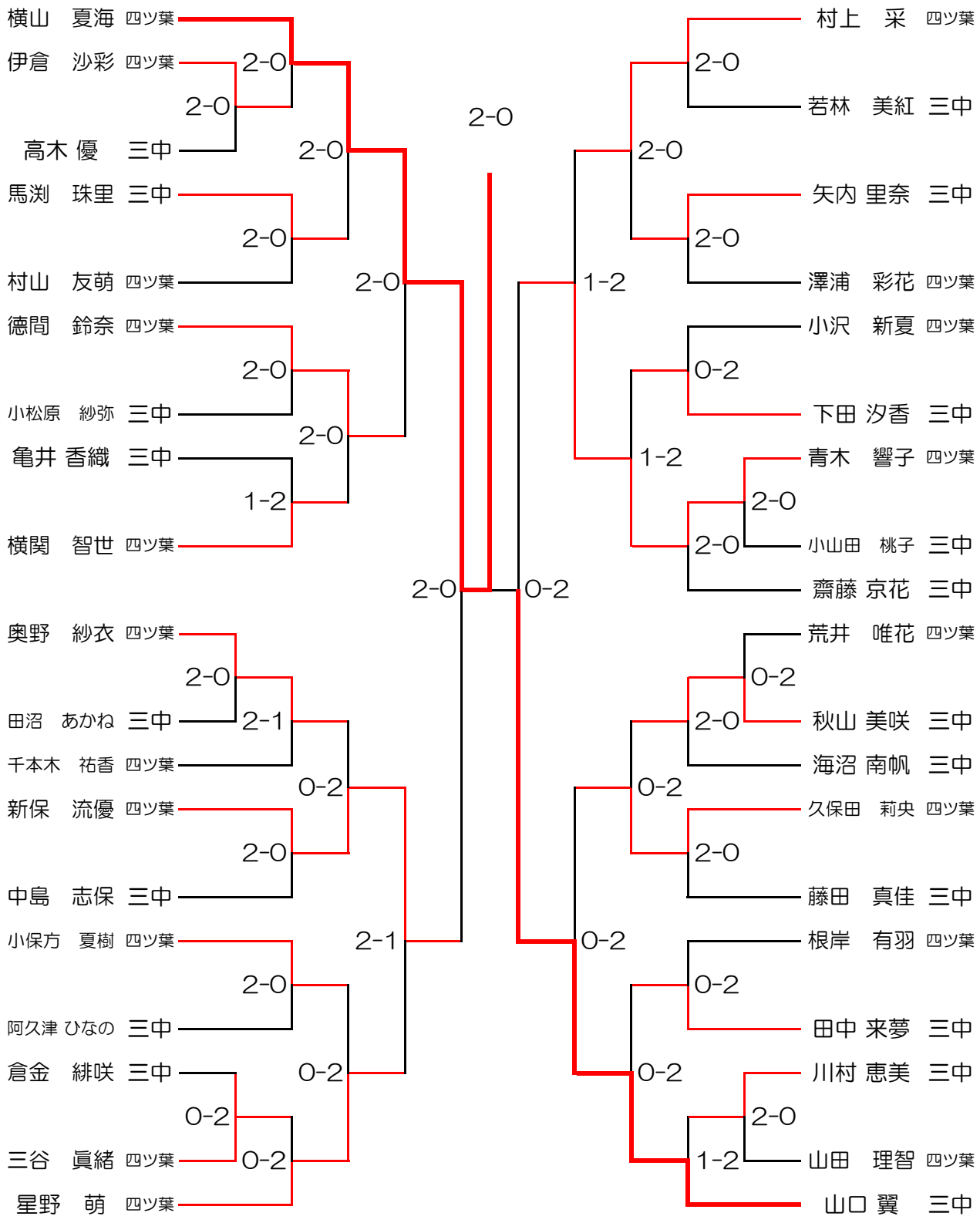

優勝　横山　夏海(四ツ葉)　　準優勝　山口　翼(第三中)

第三位　青木　響子(四ツ葉)　※県出場　　新保　流優(四ツ葉)

男子シングルス

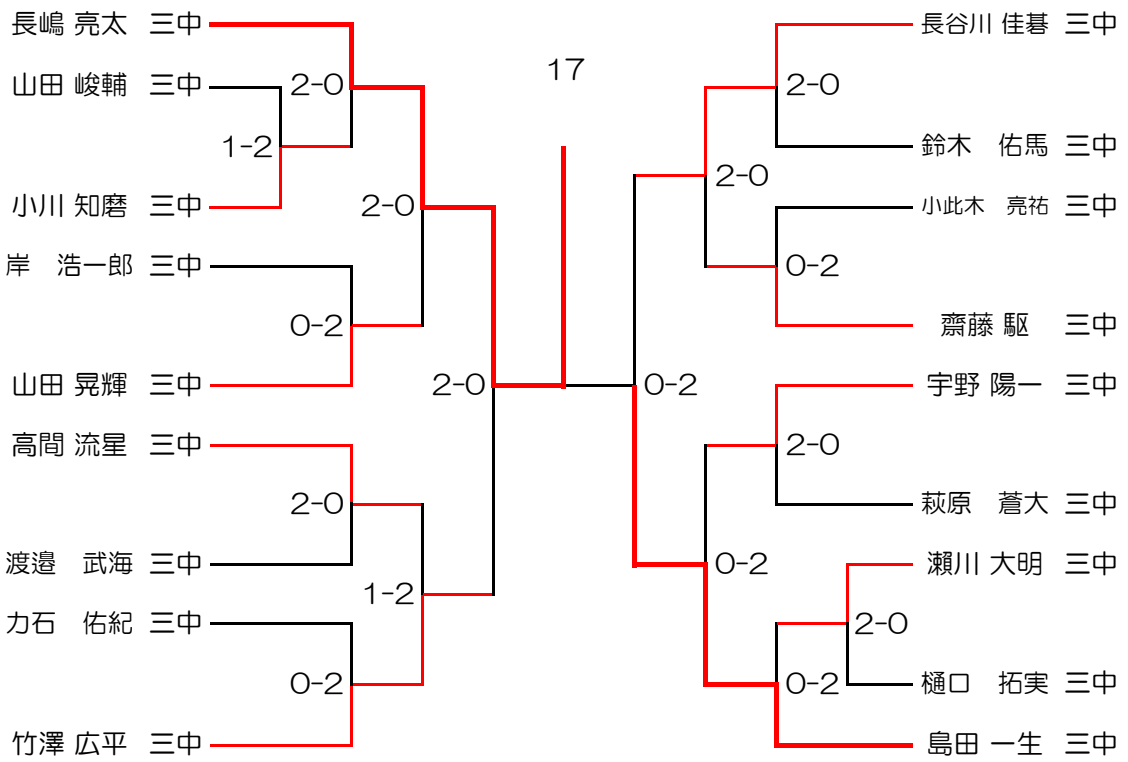

優勝　長嶋 亮太(三中)　準優勝　島田 一生(三中)

第三位　竹澤 広平(三中)　長谷川 佳碁(三中)

男ダブルス

E

1	竹澤 広平 島田 一生		○ 2-0	○ 2-0	○ 2-0	○ 2-0	4-1
4	山田 峻輔 渡邉 武海	× 0-2		× 0-2	○ 2-0	× 0-2	1-3
3	瀬川 大明 小川 知磨	× 0-2	○ 2-0		○ 2-0	× 1-2	2-2
5	鈴木 佑馬 力石 佑紀	× 0-2	× 0-2	× 0-2		× 0-2	0-4
2	齋藤 駆 高間 流星	× 0-2	○ 2-0	○ 2-1	○ 2-0		3-1

F

2	山田 晃輝 宇野 陽一		○ 2-0	○ 2-0	× 1-2	2-1
3	樋口 拓実 萩原 蒼大	× 0-2		○ 2-1	× 0-2	1-2
4	小此木 亮祐 岸 浩一郎	× 0-2	× 1-2		× 0-2	0-3
1	長嶋 亮太 長谷川 佳碁	○ 2-1	○ 2-0	○ 2-0		3-0

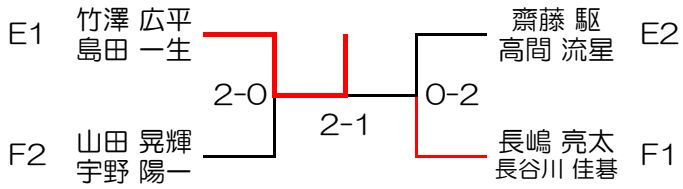

優勝　竹澤 広平・島田 一生組(第三中)　準優勝　長嶋 亮太・長谷川 佳碁組(第三中)

第三位　山田 晃輝・宇野 陽一組(第三中)　齋藤 駆・高間 流星組(第三中)

平成25年度伊勢崎市佐波郡中学校春季大会
バドミントン大会　結果一覧

団体戦

男子	順位	女子
伊勢崎市立第三中学校	1	**伊勢崎市立四ツ葉学園中等教育学校**
	2	伊勢崎市立第三中学校

個人戦シングルスの部

男子 選手名(学校)	順位	女子 選手名(学校)
長嶋 亮太(三中)	1	**横山　夏海(四ツ葉)**
島田 一生(三中)	2	山口　翼(第三中)
竹澤 広平(三中)	3	青木　響子(四ツ葉)　※県出場
長谷川 佳碁(三中)	3	新保　流優(四ツ葉)

個人戦ダブルスの部

男子 選手名(学校)	順位	女子 選手名(学校)
竹澤 広平・島田 一生組(第三中)	1	**横山　夏海・村上　采組(四ツ葉)**
長嶋 亮太・長谷川 佳碁組(第三中)	2	山口 翼・矢内 里奈組(第三中)
山田 晃輝・宇野 陽一組(第三中)	3	久保田　莉央・小保方　夏樹組(四ツ葉) ※県出場
齋藤 駆・高間 流星組(第三中)	3	横関　智世・新保　流優組(四ツ葉)