平成25年度　伊勢崎市佐波郡中学新人バレーボール大会　　男子予選

Ａグループ（二　中 ・ あずま中 ・ 殖蓮中 ）

	二　中	あずま中	殖蓮中	勝数	負数	勝セット	負セット	セット率	得点	失点	ポイント率	順位
二　中		○ 2 (22 − 25, 25 − , 25 − 15) 1	○ 2 (25 − 5, − , 25 − 6) 0	2	0	4	1	4.000	122	51	2.392	1
あずま中	○ 2 (25 − 22, − 25, 15 − 25) 1		○ 2 (26 − 24, − , 26 − 24) 0	2	0	4	1	4.000	92	120	0.767	2
殖蓮中	● 0 (5 − 25, − , 6 − 25) 2	● 0 (24 − 26, − , 24 − 26) 2		0	2	0	4	0.000	59	102	0.578	3

1位	二　中
2位	あずま中
3位	殖蓮中

Ｂグループ（玉南中 ▪ 赤堀中 ▪ 一　中 ）

	玉南中	赤堀中	一　中	勝数	負数	勝セット	負セット	セット率	得点	失点	ポイント率	順位
玉南中		○ 2 (25 − 10, − , 25 − 10) 0	○ 2 (25 − 12, − , 25 − 12) 0	2	0	4	0		100	44	2.273	1
赤堀中	● 0 (10 − 25, − , 10 − 25) 2		● 0 (18 − 25, − , 12 − 25) 2	0	2	0	4	0.000	50	100	0.500	3
一　中	● 0 (12 − 25, − , 12 − 25) 2	○ 2 (25 − 18, − , 25 − 12) 0		1	1	2	2	1.000	74	80	0.925	2

1位	玉南中
2位	一　中
3位	赤堀中

Ｃグループ

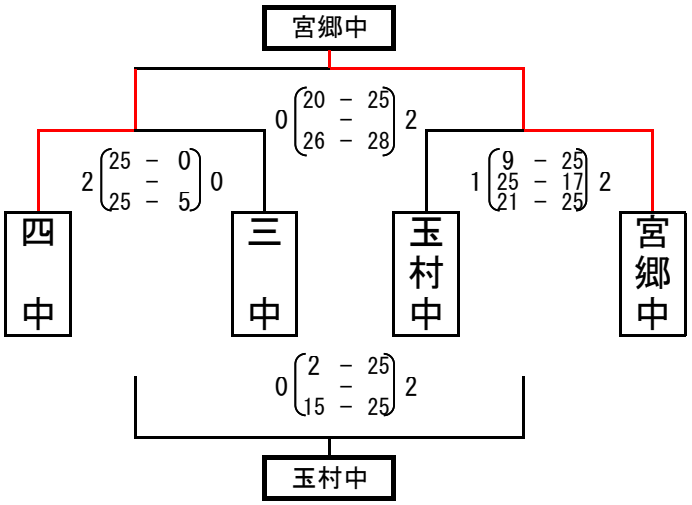

1位	宮郷中
2位	四　中
3位	玉　中
4位	三　中

平成25年度　伊勢崎市佐波郡中学新人バレーボール大会

女子予選

Ａグループ

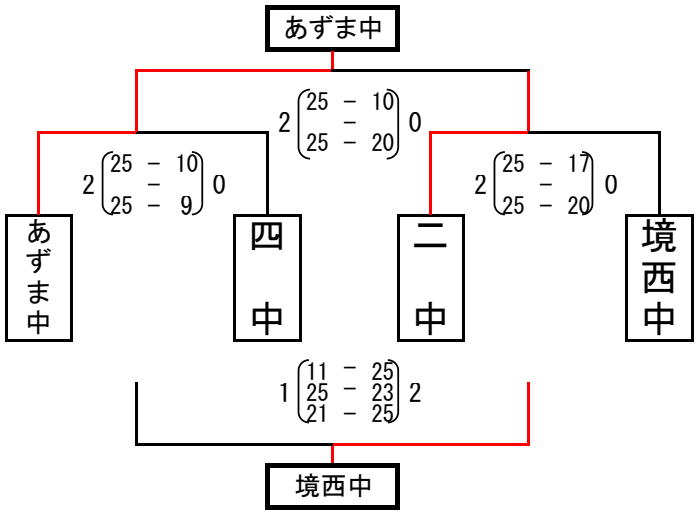

1位	あずま中
2位	二　中
3位	境西中
4位	四　中

Ｂグループ

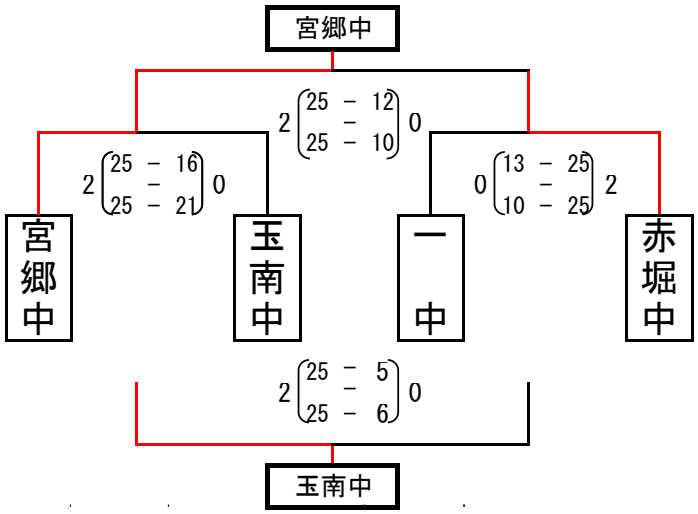

1位	宮郷中
2位	赤堀中
3位	玉南中
4位	一　中

Ｃグループ（三　中 ▪ 境南中 ▪ 境北中）

	三　中	境南中	境北中	勝数	負数	勝セット	負セット	セット率	得点	失点	ポイント率	順位
三　中		○ 2 (25 − 9 / 25 − 19) 0	○ 2 (25 − 5 / 25 − 15) 0	2	0	4	0		100	48	2.083	1
境南中	● 0 (9 − 25 / 19 − 25) 2		○ 2 (25 − 16 / 25 − 20) 0	1	1	2	2	1.000	78	86	0.907	2
境北中	● 0 (5 − 25 / 15 − 25) 2	● 0 (16 − 25 / 20 − 25) 2		0	2	0	4	0.000	56	100	0.560	3

1位	三　中
2位	境南中
3位	境北中

Ｄグループ（殖蓮中 ▪ 四ツ葉 ▪ 玉村中）

	殖蓮中	四ツ葉	玉村中	勝数	負数	勝セット	負セット	セット率	得点	失点	ポイント率	順位
殖蓮中		○ 2 (25 − 16 / 25 − 23) 0	○ 2 (25 − 22 / 25 − 19) 0	2	0	4	0		100	80	1.250	1
四ツ葉	● 0 (16 − 25 / 23 − 25) 2		○ 2 (25 − 14 / 25 − 21) 0	1	1	2	2	1.000	89	85	1.047	2
玉村中	● 0 (22 − 25 / 19 − 25) 2	● 0 (14 − 25 / 21 − 25) 2		0	2	0	4	0.000	76	100	0.760	3

1位	殖蓮中
2位	四ツ葉
3位	玉村中

平成25年度　伊勢崎市佐波郡中学新人バレーボール大会　　結果

男子

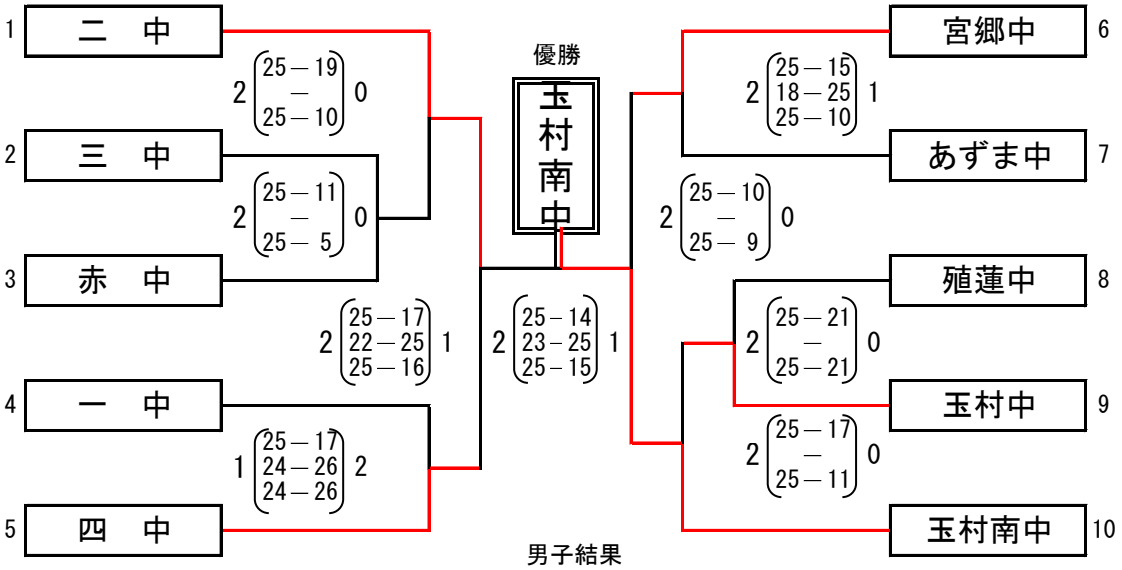

男子結果

1位	玉村南中	県大会出場
2位	二　中	県大会出場
3位	宮　中	県大会出場
	四　中	県大会出場
5位	一　中	県大会出場

女子

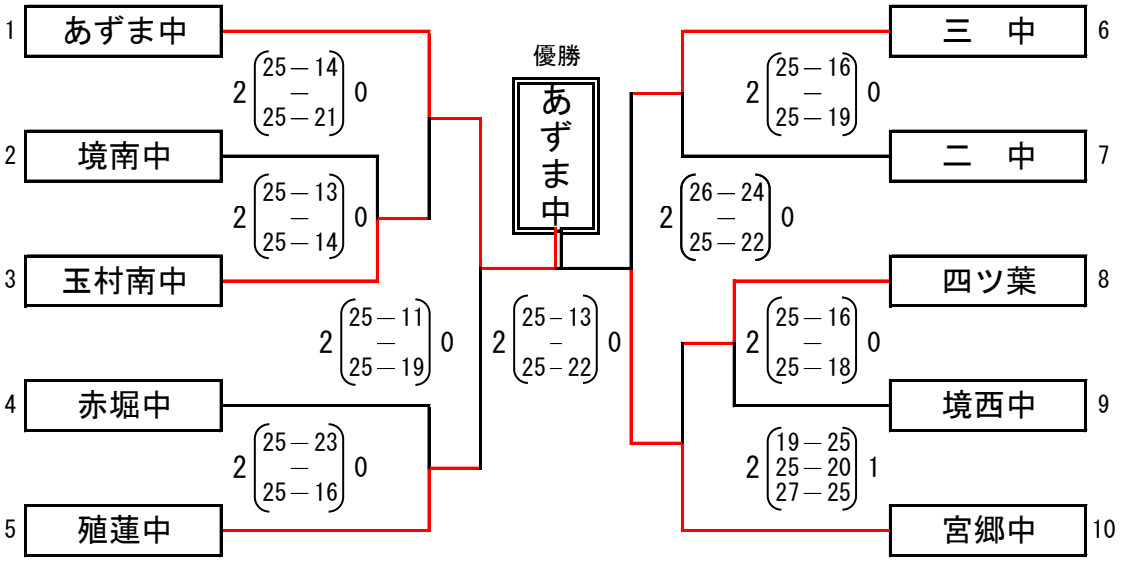

1位	あずま中	県大会出場
2位	宮郷中	県大会出場
3位	三　中	県大会出場
	殖蓮中	