平成26年度　伊勢崎市佐波郡中学新人大会バレーボール大会　　男子予選

Ａグループ（玉村南中 ・ 赤堀中 ・ 四　中）

	玉村南中	赤堀中	四　中	勝数	負数	勝セット	負セット	セット率	得点	失点	ポイント率	順位
玉村南中		○ 2 (25 − 10, 25 − 14) 0	○ 2 (25 − 12, 25 − 12) 0	2	0	4	0		100	48	2.083	1
赤堀中	● 0 (10 − 25, 14 − 25) 2		○ 2 (25 − 9, 25 − 14) 0	1	1	2	2	1.000	74	73	1.014	2
四　中	● 0 (12 − 25, 12 − 25) 2	● 0 (9 − 25, 14 − 25) 2		0	2	0	4	0.000	47	100	0.470	3

1位	玉村南中
2位	赤堀中
3位	四　中

Ｂグループ（宮郷中 ▪ 玉村中 ▪ 一　中）

	宮郷中	玉村中	一　中	勝数	負数	勝セット	負セット	セット率	得点	失点	ポイント率	順位
宮郷中		○ 2 (25 − 12, 25 − 7) 0	○ 2 (25 − 16, 25 − 4) 0	2	0	4	0		100	39	2.564	1
玉村中	● 0 (12 − 25, 7 − 25) 2		○ 2 (25 − 12, 25 − 10) 0	1	1	2	2	1.000	69	72	0.958	2
一　中	● 0 (16 − 25, 4 − 25) 2	● 0 (12 − 25, 10 − 25) 2		0	2	0	4	0.000	42	100	0.420	3

1位	宮郷中
2位	玉村中
3位	一　中

Ｃグループ

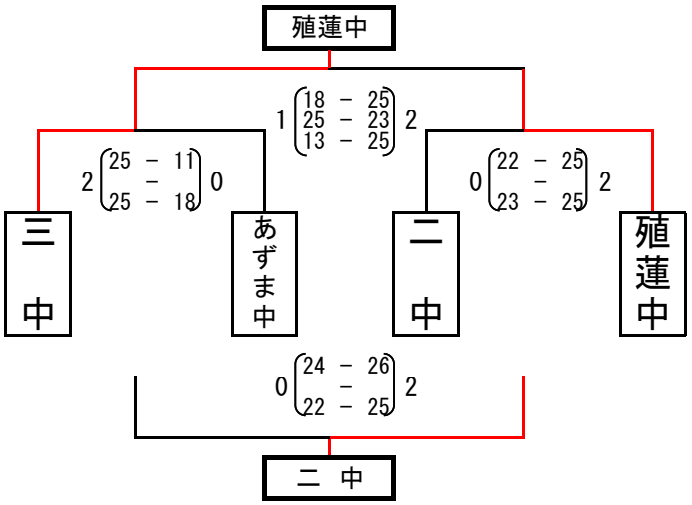

1位	殖蓮中
2位	三　中
3位	二　中
4位	あずま中

平成26年度　伊勢崎市佐波郡中学新人大会バレーボール大会　　女子予選

Ａグループ

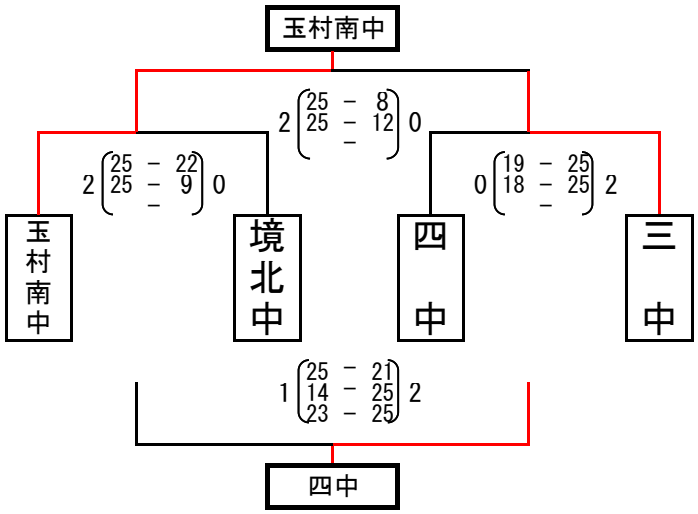

1位	玉南
2位	三中
3位	四中
4位	境北

Ｂグループ

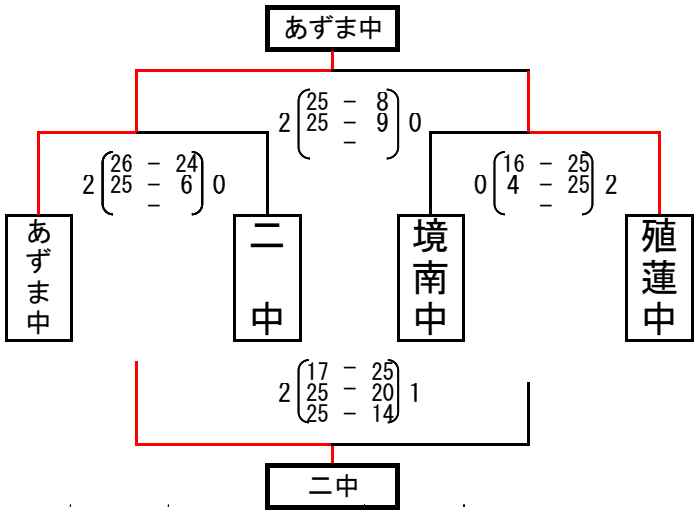

1位	あずま
2位	殖蓮
3位	二中
4位	境南

Ｃグループ（四ツ葉 ▪ 宮郷中 ▪ 玉村中）

	四ツ葉	宮郷中	玉村中	勝数	負数	勝セット	負セット	セット率	得点	失点	ポイント率	順位
四ツ葉		● 0 (24 - 26, 22 - 25, -) 2	○ 2 (25 - 20, 26 - 24, -) 0	1	1	2	2	1.000	97	95	1.021	1
宮郷中	○ 2 (26 - 24, 25 - 22, -) 0		● 0 (19 - 25, 23 - 25, -) 2	1	1	2	2	1.000	93	96	0.969	3
玉村中	● 0 (20 - 25, 24 - 26, -) 2	○ 2 (25 - 19, 25 - 23, -) 0		1	1	2	2	1.000	94	93	1.011	2

1位	四ツ葉
2位	玉村中
3位	宮郷中

Ｄグループ（赤堀中 ▪ 一　中 ▪ 境西中）

	赤堀中	一　中	境西中	勝数	負数	勝セット	負セット	セット率	得点	失点	ポイント率	順位
赤堀中		● 0 (20 - 25, 12 - 25, -) 2	● 0 (15 - 25, 18 - 25, -) 2	0	2	0	4	0.000	65	100	0.650	3
一　中	○ 2 (25 - 20, 25 - 12, -) 0		● 0 (17 - 25, 15 - 25, -) 2	1	1	2	2	1.000	82	82	1.000	2
境西中	○ 2 (25 - 15, 25 - 18, -) 0	○ 2 (25 - 17, 25 - 15, -) 0		2	0	4	0	2.000	100	65	1.538	1

1位	境西中
2位	一　中
3位	赤堀中

平成26年度　伊勢崎市佐波郡中学新人大会バレーボール大会　　結果

男子

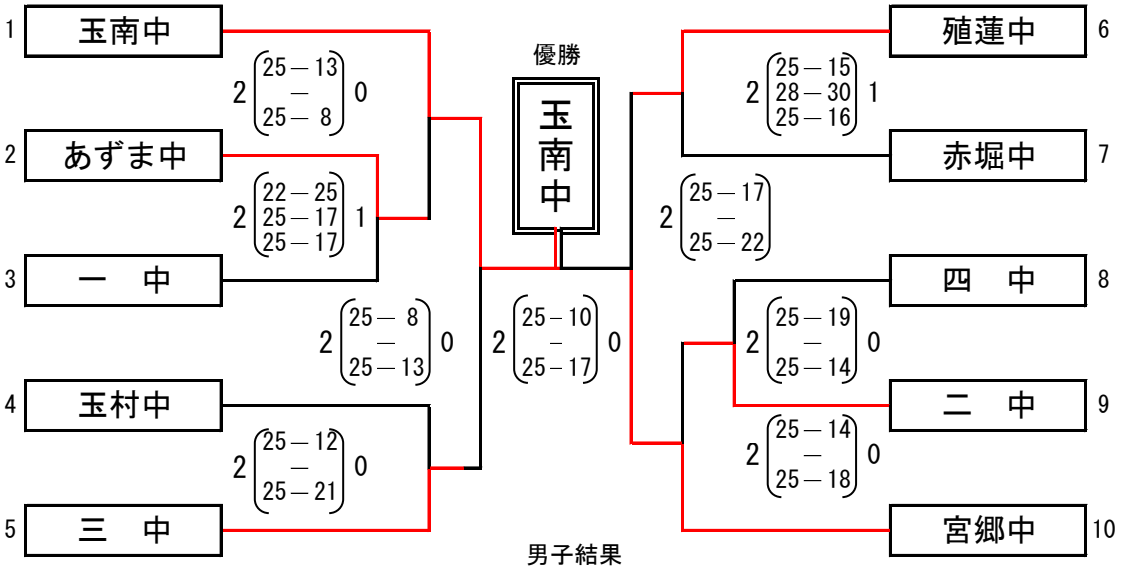

男子結果

１位	玉村南中	県大会出場
２位	宮郷中	県大会出場
３位	三　中	県大会出場
	殖蓮中	県大会出場
５位	玉村中	県大会出場
５位	赤堀中	県大会出場
５位	二　中	県大会出場

女子

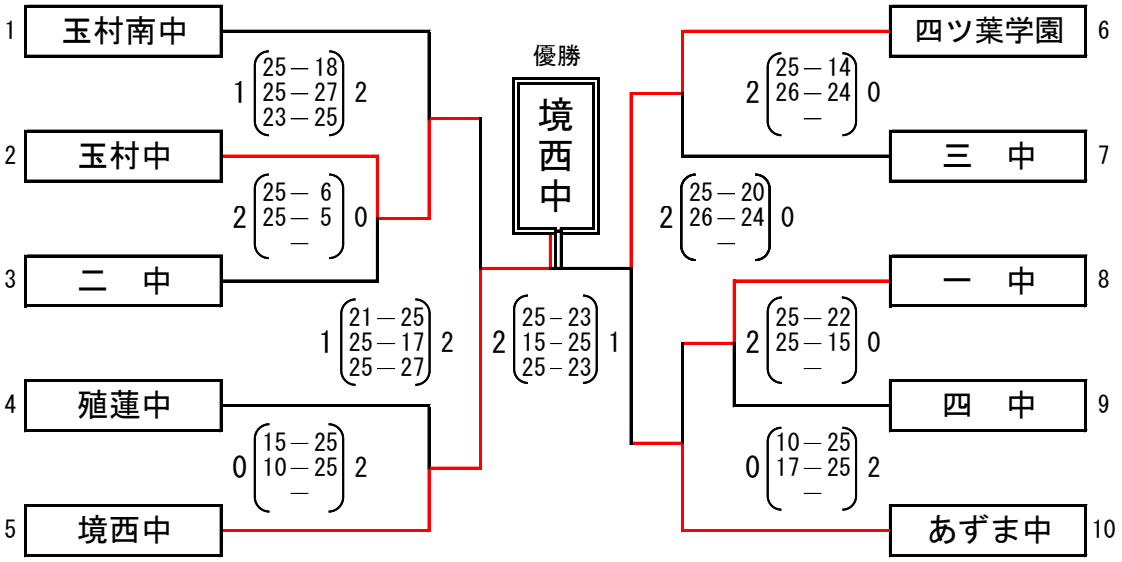

１位	境西中	県大会出場
２位	四ツ葉学園	県大会出場
３位	あずま中	県大会出場
	玉村中	県大会出場