平成２７年度伊勢崎市佐波郡総合体育大会剣道大会

Ｈ２７．７．１９

団体　男子

≪　予　選　リ　ー　グ　≫

＜　第　１　試　合　場　＞

Ａブロック

殖蓮中	境南中	玉村南中

	殖蓮中	境南中	玉村南中	勝数	勝者数	総本数	順位
殖蓮中		0/0 △	6/3 ○	1	3	6	2
境南中	6/4 ○		6/4 ○	2	8	12	1
玉村南中	1/1 △	0/0 △		0	1	1	3

Ｂブロック

三中	四ツ葉	あずま中

	三中	四ツ葉	あずま中	勝数	勝者数	総本数	順位
三中		4/2 ○	2/1 △	1	3	6	2
四ツ葉	2/1 △		1/1 △	0	2	3	3
あずま中	3/2 ○	2/2 ○		2	4	5	1

＜ 試合順 ＞

①	殖蓮中	×	境南中	②	三中	×	四ツ葉
③	境南中	×	玉村南中	④	四ツ葉	×	あずま中
⑤	殖蓮中	×	玉村南中	⑥	三中	×	あずま中

＜　第　３　試　合　場　＞

Ｃブロック

玉村中	二中	四中

	玉村中	二中	四中	勝数	勝者数	総本数	順位
玉村中		4/3 ○	1/0 △	1	3	5	2
二中	1/1 △		1/1 △	0	2	2	3
四中	8/4 ○	2/2 ○		2	6	10	1

Ｄブロック

宮郷中	一中	赤堀中

	宮郷中	一中	赤堀中	勝数	勝者数	総本数	順位
宮郷中		4/3 ○	3/1 △	1	4	7	2
一中	1/1 △		2/1 △	0	2	3	3
赤堀中	4/1 ○	4/2 ○		2	3	8	1

＜ 試合順 ＞

①	玉村中	×	二中	②	宮郷中	×	一中
③	二中	×	四中	④	一中	×	赤堀中
⑤	玉村中	×	四中	⑥	宮郷中	×	赤堀中

《決勝トーナメント》

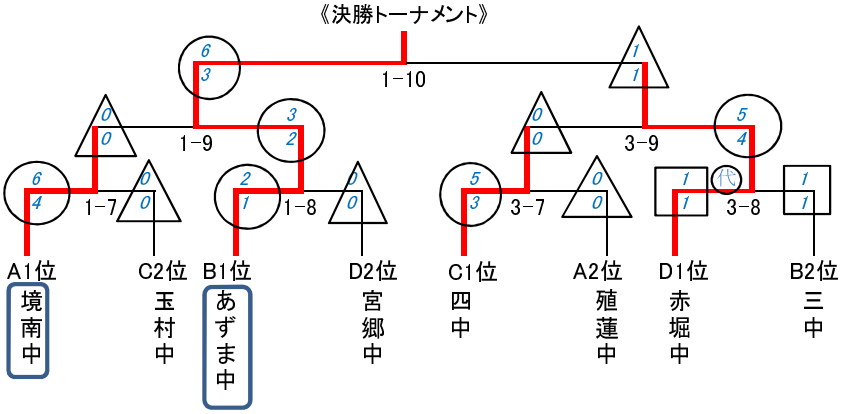

平成２７年度伊勢崎市佐波郡総合体育大会剣道大会

於：玉村町社会体育館

団体　女子

≪　予　選　リ　ー　グ　≫

＜　第　２　試　合　場　＞

Aブロック

一中	殖蓮中	四ツ葉

	一中	殖蓮中	四ツ葉	勝数	勝者数	総本数	順位
一中		9/5 ○	0/0 △	1	5	9	2
殖蓮中	0/0 △		0/0 △	0	0	0	3
四ツ葉	3/2 ○	10/5 ○		2	7	13	1

＜ 試合順 ＞

①	一中	×	殖蓮中
③	殖蓮中	×	四ツ葉
⑤	一中	×	四ツ葉

Ｂブロック

玉村南中	あずま中	赤堀中

	玉村南中	あずま中	赤堀中	勝数	勝者数	総本数	順位
玉村南中		3/0 △	1/0 △	0	0	4	3
あずま中	8/3 ○		2/2 △	1	5	10	2
赤堀中	4/2 ○	3/3 ○		2	5	7	1

②	玉村南中	×	あずま中
④	あずま中	×	赤堀中
⑥	玉村南中	×	赤堀中

＜　第　３　試　合　場　＞

Cブロック

三中	境南中	玉村中

	三中	境南中	玉村中	勝数	勝者数	総本数	順位
三中		7/4 ○	2/2 ○	2	6	9	1
境南中	0/0 △		0/0 △	0	0	0	3
玉村中	2/1 △	10/5 ○		1	6	12	2

＜ 試合順 ＞

①	三中	×	境南中
③	境南中	×	玉村中
⑤	三中	×	玉村中

Ｄブロック

二中	四中	宮郷中

	二中	四中	宮郷中	勝数	勝者数	総本数	順位
二中		0/0 △	1/1 △	0	1	1	3
四中	4/3 ○		8/5 ○	2	8	12	1
宮郷中	3/2 ○	0/0 △		1	2	3	2

②	二中	×	四中
④	四中	×	宮郷中
⑥	二中	×	宮郷中

《決勝トーナメント》

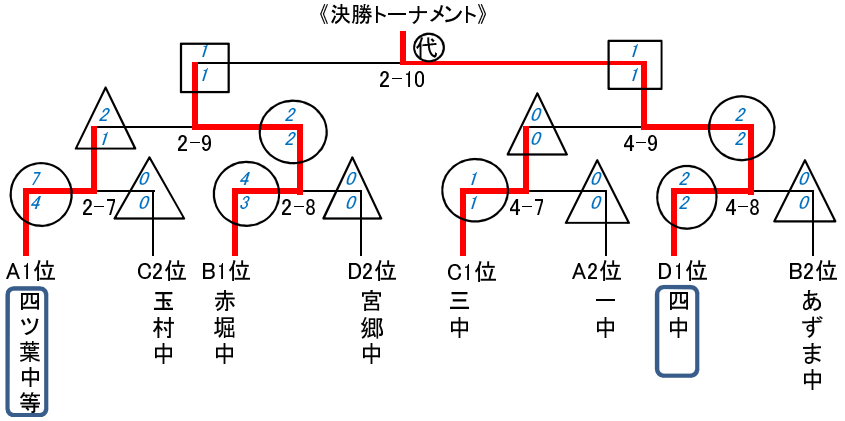

平成２７年度伊勢崎市佐波郡中学校総合体育大会剣道大会

男子個人

H27.7.19

玉村社会体育館

1 梅原 大輝 (あずま中)
2 古市 亮平 (宮郷中)
3 山城 和浩 (殖蓮中)
4 松村 拓海 (四ツ葉)
5 立川 亮河 (四中)
6 神沢 隼佑 (赤堀中)
7 戸丸 武尊 (境南中)
8 高橋 拓真 (玉村中)
9 鈴木 裕也 (一中)
10 本橋 睦月 (三中)
11 有岡 蒼真 (二中)
12 下山ランベルト (三中)
13 宮崎 哲 (一中)
14 石村 太世 (四ツ葉)
15 重田 颯斗 (四中)
16 長島 大起 (玉村南中)
17 亀井 広大 (二中)
18 栗原 健介 (玉村中)
19 石田 航介 (宮郷中)
20 秋間 瑞月 (赤堀中)
21 津久井瑛亮 (境南中)
22 井下 千晴 (殖蓮中)
23 今村 聡 (あずま中)
24 関川 公威 (赤堀中)
25 長澤 拓海 (殖蓮中)
26 品田 悠真 (玉村南中)
27 石原 魁人 (四ツ葉)
28 宮本 新 (四中)
29 川野 力輝 (二中)
30 越須賀亮吾 (あずま中)
31 新井 颯 (赤堀中)
32 矢部 智哉 (玉村中)
33 小池 貴士 (宮郷中)
34 川田 修平 (境南中)
35 安原 大誠 (四中)
36 平野 将伍 (殖蓮中)
37 細川 翔惟 (宮郷中)
38 綿貫 一成 (一中)
39 松岡 泰輝 (二中)
40 染野 拓登 (あずま中)
41 石倉 玉輝 (四ツ葉)
42 田中 淳道 (玉村南中)
43 大澤 勇希 (赤堀中)
44 金子 真大 (境南中)
45 塩谷 佳祐 (四ツ葉)
46 横尾 俊鷹 (三中)
47 内山 晴斗 (四中)
48 大駒宗帥喜 (境南中)
49 浅香 怜央 (あずま中)
50 金井 進太 (宮郷中)
51 狩野 蓮 (赤堀中)
52 角田 和優 (四ツ葉)
53 山口 海斗 (四中)
54 神沢 聡志 (三中)
55 横畑 優歌 (玉村南中)
56 青木 陸 (二中)
57 荒木 大征 (一中)
58 碓井 伽月 (殖蓮中)
59 小川 湧也 (四ツ葉)
60 坂田 遙希 (殖蓮中)
61 重田 歩 (四中)
62 浅井啓太朗 (四ツ葉)
63 石井 一成 (四中)
64 野崎 拓人 (三中)
65 磯村 一希 (玉村中)
66 小林 和志 (境南中)
67 鈴木 和也 (あずま中)
68 須藤 大空 (玉村南中)
69 朝倉 悠太 (赤堀中)
70 木暮 郁弥 (宮郷中)
71 黒澤健太郎 (一中)
72 木村 厚貴 (四ツ葉)
73 本橋 爽詩 (三中)
74 江村 慶都 (宮郷中)
75 岡田 幸士 (あずま中)
76 町田 隼也 (殖蓮中)
77 島田 琉聖 (四中)
78 平山 将吾 (玉村中)
79 阿佐美英謙 (赤堀中)
80 濵田 凌弥 (一中)
81 上山 佳悟 (境南中)
82 稲垣 龍輝 (あずま中)
83 阿部 凌太 (二中)
84 小野澤拓馬 (玉村南中)
85 関口 光紀 (三中)
86 栗本 宗 (四ツ葉)
87 丸山 生真 (宮郷中)
88 大和 篤弥 (一中)
89 小林 輝 (赤堀中)
90 杵渕 真也 (あずま中)
91 大和 充希 (二中)
92 髙橋 龍矢 (玉村中)
93 堀澤 侑矢 (四中)
94 竹内 杏輔 (境南中)

〈県大会出場者決定戦〉

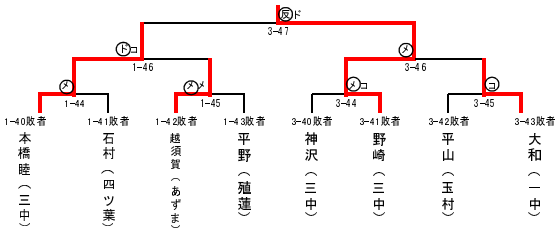

平成２７年度伊勢崎市佐波郡中学校総合体育大会剣道大会

H27.7.19

玉村社会体育館

女子個人

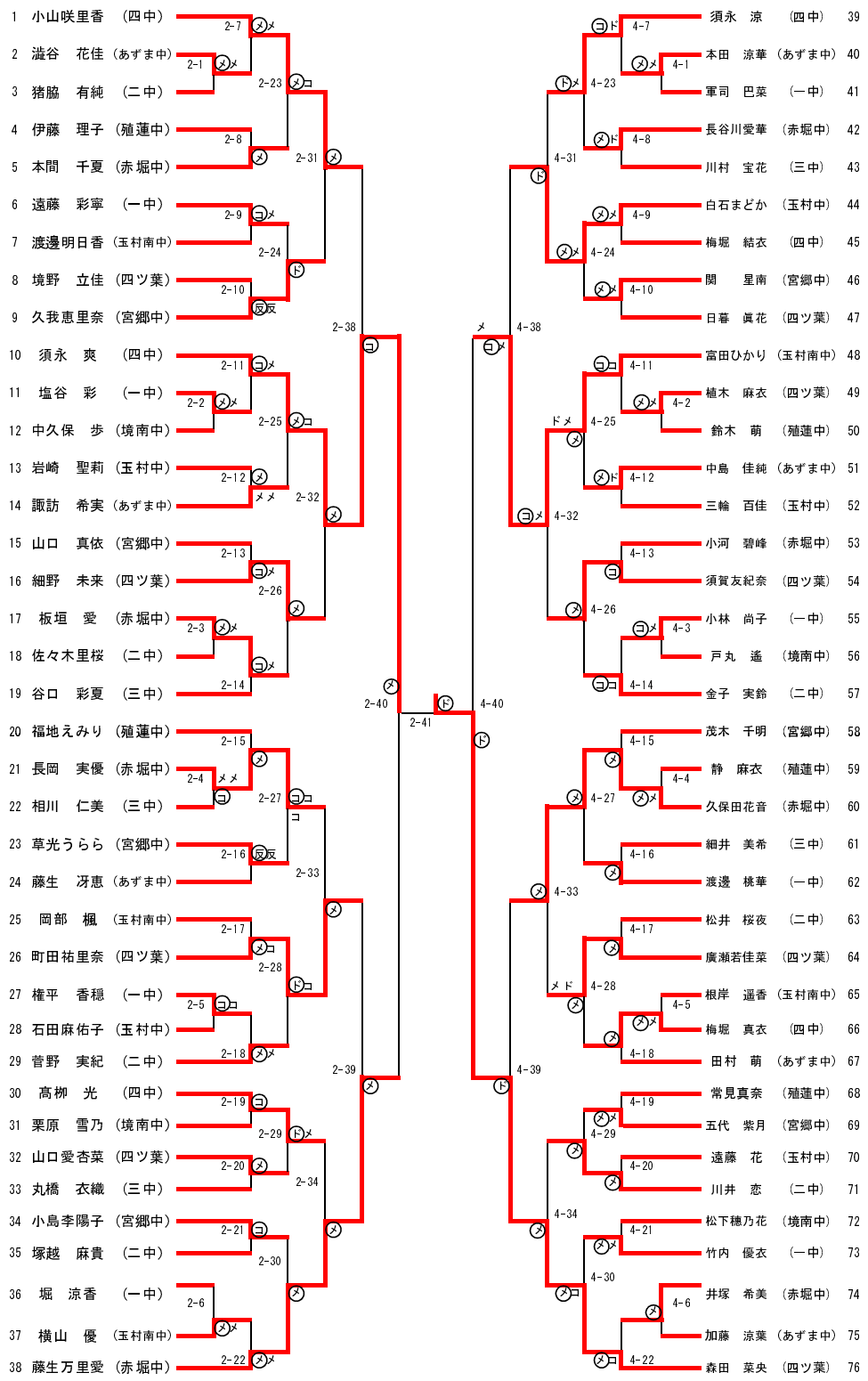

〈県大会出場者決定戦〉

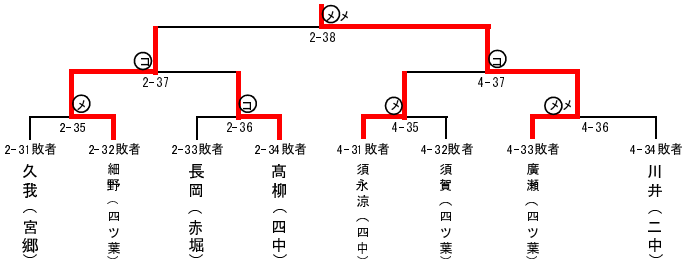

平成２７年度　伊勢崎佐波郡中学校総合体育大会剣道大会

H27.7.18（土）
玉村町社会体育館

Bチーム大会　男子

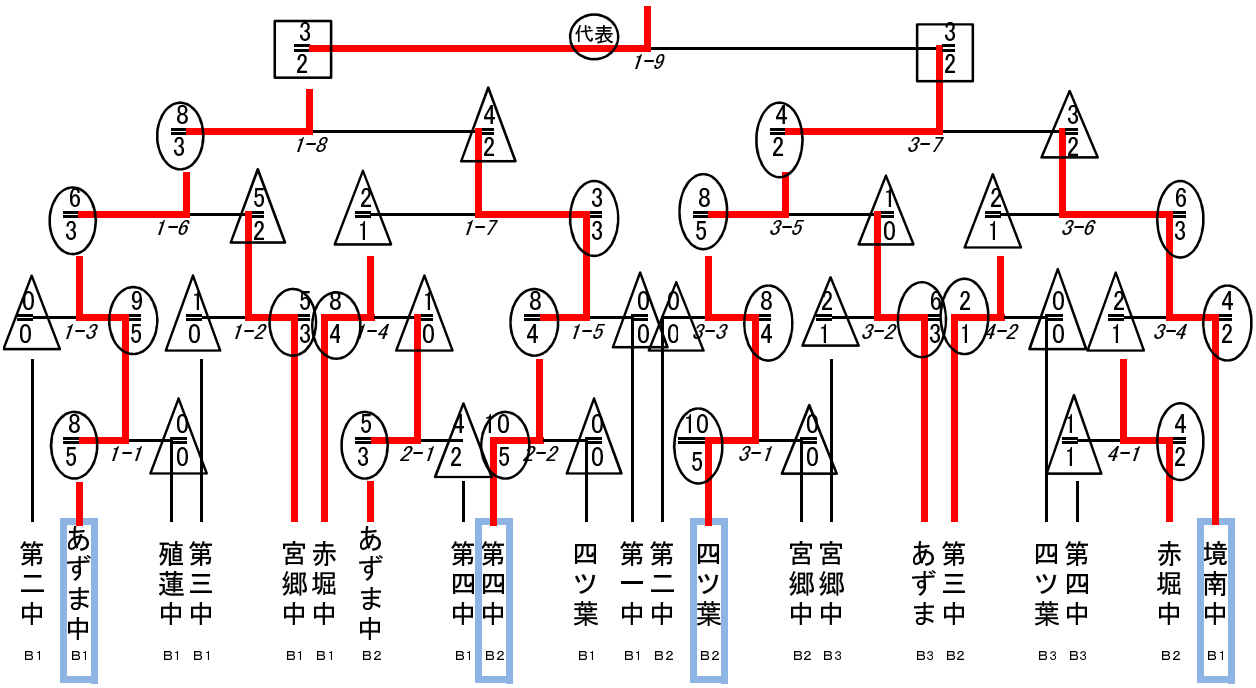

平成２７年度　伊勢崎佐波郡中学校総合体育大会剣道大会

H27.7.18（土）
玉村町社会体育館
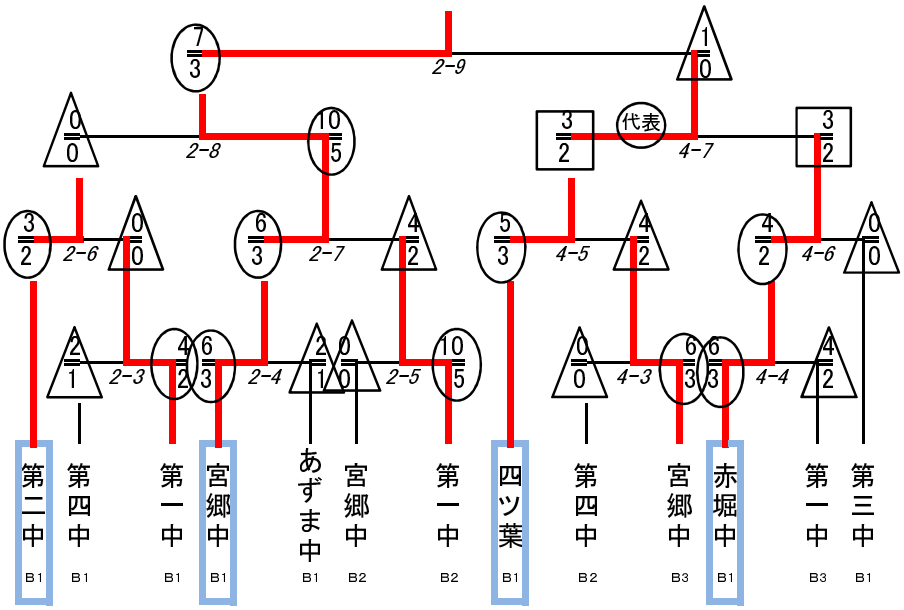
Bチーム大会　女子