平成２８年度 伊勢崎市佐波郡中学校 総合体育大会
バドミントン大会組合せ

男子団体

優勝　　伊勢崎市立第三中学校

準優勝　　伊勢崎市立あずま中学校

伊勢崎市立第三中学校　　２ ― １　伊勢崎市立あずま中学校

女子団体

優勝　　伊勢崎市立四ツ葉学園中等教育学校

準優勝　　伊勢崎市立あずま中学校

学　校　名		a	b	c	順　位
伊勢崎市立四ツ葉学園中等教育学校	a		○ 2-1	○ 3-0	1
伊勢崎市立あずま中学校	b	× 1-2		○ 2-1	2
伊勢崎市立第三中学校	c	× 0-3	× 1-2		3

男子シングルス(BS)

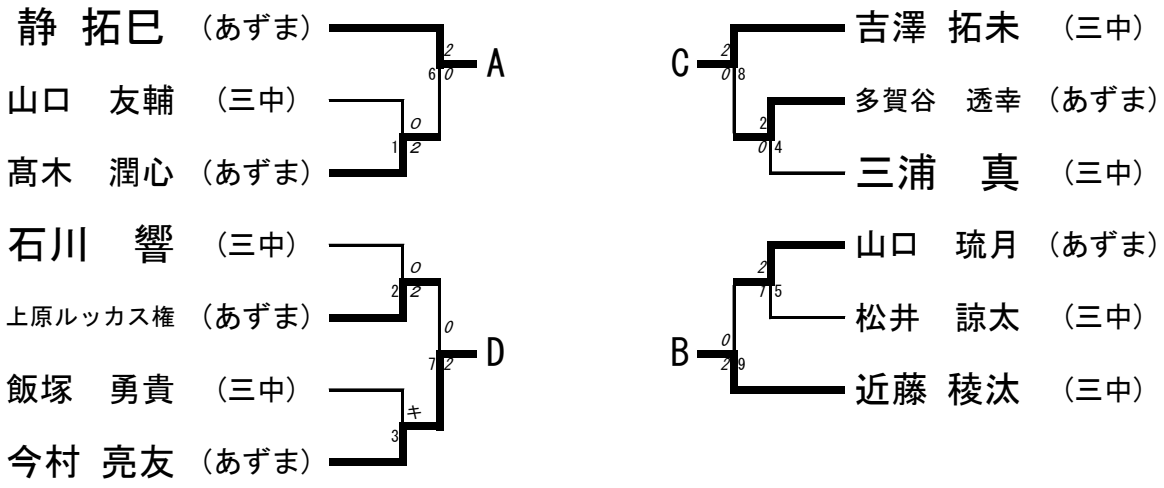

選手名		A	B	C	D	順 位
静 拓巳 （あずま）	A		○ 2-1	× 1-2	○ 2-1	2
近藤 稜汰 （三中）	B	× 1-2		× 1-2	○ 2-1	3
吉澤 拓未 （三中）	C	○ 2-1	○ 2-1		○ 2-0	1
今村 亮友 （あずま）	D	× 1-2	× 1-2	× 0-2		4

男子ダブルス(BD)

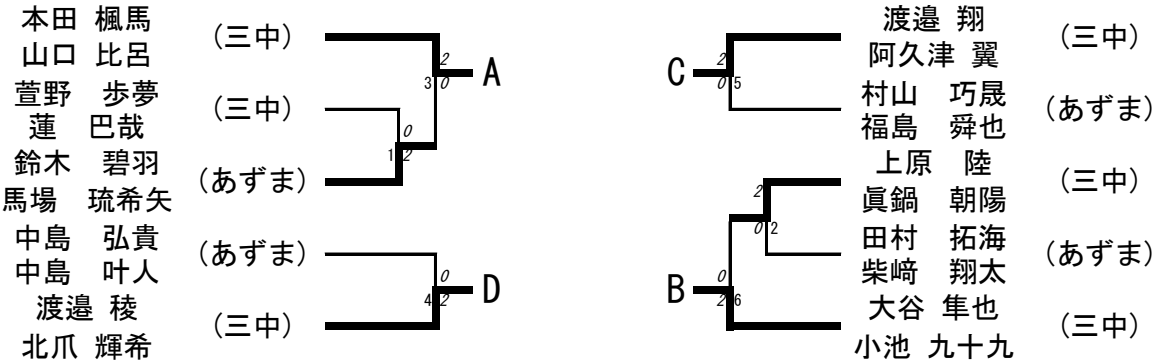

選手名		A	B	C	D	順 位
本田 楓馬 山口 比呂 （三中）	A		○ 2-0	○ 2-0	○ 2-0	1
大谷 隼也 小池 九十九 （三中）	B	× 0-2		× 1-2	○ 2-0	3
渡邉 翔 阿久津 翼 （三中）	C	× 0-2	○ 2-1		○ 2-0	2
渡邉 稜 北爪 輝希 （三中）	D	× 1-2	× 0-2	× 0-2		4

女子シングルス(GS)

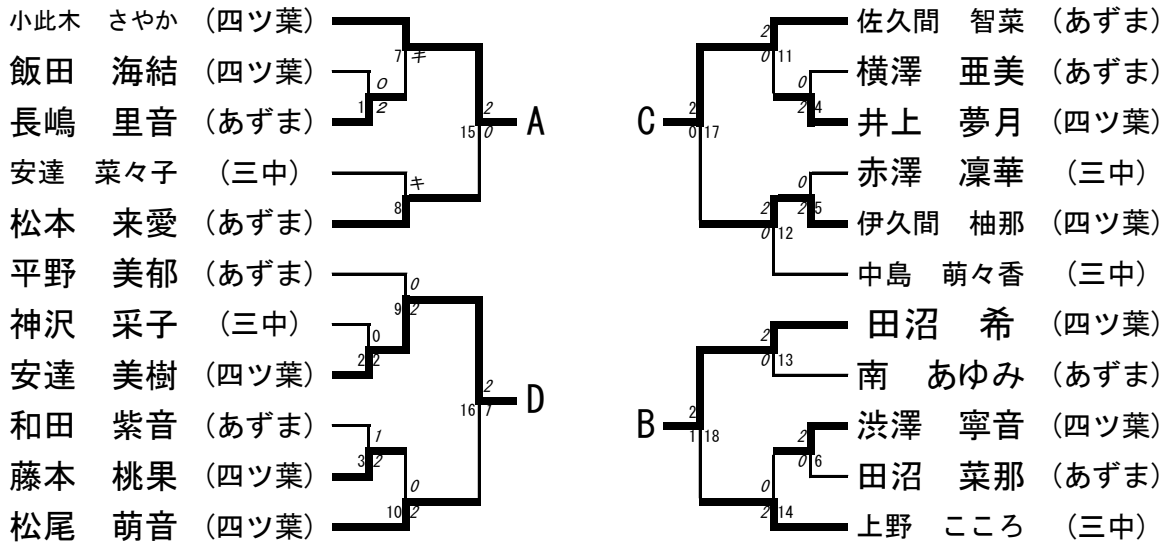

選手名		A	B	C	D	順　位
小此木　さやか(四ツ葉)	A		× 0-2	× 0-2	× 1-2	4
田沼　希　(四ツ葉)	B	○ 2-0		× 1-2	× 1-2	3
佐久間　智菜　(あずま)	C	○ 2-0	○ 2-1		× 1-2	2
安達　美樹　(四ツ葉)	D	○ 2-1	○ 2-1	○ 2-1		1

女子ダブルス(GD)

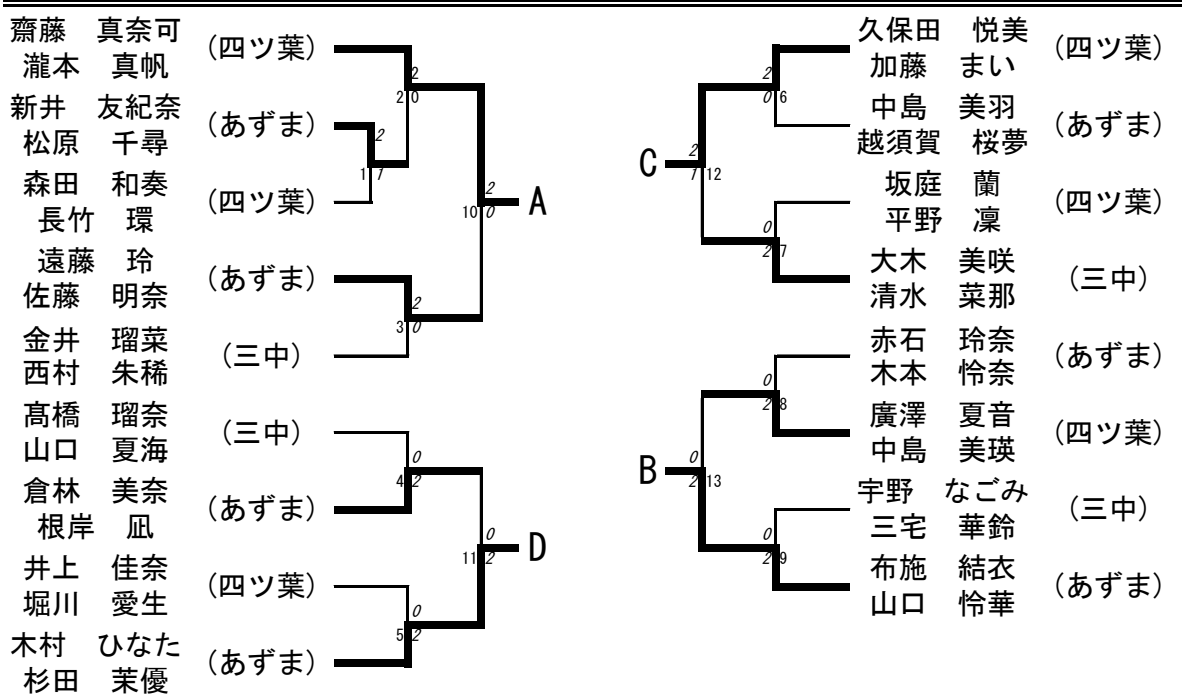

選手名		A	B	C	D	順　位
齋藤　真奈可 瀧本　真帆 (四ツ葉)	A		○ 2-0	○ 2-0	○ 2-0	1
布施　結衣 山口　怜華 (あずま)	B	× 0-2		○ 2-1	○ 2-1	2
久保田　悦美 加藤　まい (四ツ葉)	C	× 0-2	× 1-2		× 1-2	4
木村　ひなた 杉田　茉優 (あずま)	D	× 2-0	× 1-2	○ 2-1		3

平成28年度 伊勢崎市佐波郡中学校 総合体育大会
バドミントン大会　結果一覧

団体戦

男　子	順 位	女　子
伊勢崎市立第三中学校	1	伊勢崎市立四ツ葉学園中等教育学校
伊勢崎市立あずま中学校	2	伊勢崎市立あずま中学校
	3	伊勢崎市立第三中学校

※県大会出場は優勝校のみ　　※県大会出場は優勝校のみ

個人戦シングルスの部

男　子（学校名）	順 位	女　子（学校名）
吉澤 拓未（三中）	1	安達　美樹（四ツ葉）
静 拓巳（あずま）	2	佐久間　智菜（あずま）
近藤 稜汰（三中）	3	田沼　希（四ツ葉）
今村 亮友（あずま中）	3	小此木　さやか（四ツ葉）

※県大会出場は上位2名まで　　※県大会出場は上位3名

個人戦ダブルスの部

男　子（学校名）	順 位	女　子（学校名）
本田 楓馬・山口 比呂（三中）	1	齋藤　真奈可・瀧本　真帆（四ツ葉）
渡邉 翔・阿久津 翼（三中）	2	布施　結衣・山口　怜華（あずま）
大谷 隼也・小池 九十九(三中)	3	木村　ひなた・杉田　茉優（あずま）
渡邉 稜・北爪 輝希（三中）	3	久保田　悦美・加藤　まい（四ツ葉）

※県大会出場は上位2ペアまで　　※県大会出場は上位3ペア