令和５年度　伊勢崎佐波中学生バスケットボール１年生大会
第３２回柿沼杯　大会要項

1 期　日　　令和６年２月４日（日）

2 目　的　　チームの競技力向上を図るとともに、次年度の新人強化大会（新人大会のシード決め）におけるシード候補のチームを探る。

3 会　場　　アイオーしんきん伊勢崎アリーナ（伊勢崎市民体育館）（Ａ・Ｂ・Ｃコート）

伊勢崎市堤西町93　0270 - 23 - 7015(代)

4 集　合　　朝７時３０分に集合して会場準備を行う

5 競　技

(1) 方　法　　予選トーナメント（女子は予選リーグ）を経た決勝トーナメント方式

(2) 規　則　　2023 バスケットボール協会競技規則(2022 Official Basketball Rules)による。
マンツーマンディフェンスの基準規則を採用するが、マンツーマンコミッショナーは置かない。

(3) 細　則

① 試合は７分間のクォーターを２回行う。第１・第３クォーターの扱いとして勝敗を決する。なお、１分間のインタヴァルをおき、タイムアウトは各試合で１回限りとする。また、同点の際は１分間のインタヴァルの後に、２分間のオーバータイムを行うこととする。

② エントリー数は、監督１名、コーチ１名、マネージャー１名、選手１８名以内の２１名とする。ただし、事前の申し出により選手数を増やすことができることとする。

③ 自校１年生以外の選手が出場した場合はシード候補になれない。つまり、決勝トーナメントには進出できないものとする。また、自校の２年生を選手登録しても良いが、出場については本大会の目的に基づき、１年生を優先することとする。

④ １年生の選手が５名に満たない場合は、同じ条件の学校との合同チームによる出場を認める。決勝トーナメントに進出することはできるが、シード候補にはならない。

⑤ T.O.は、基本的に負けチームが次の試合のT.O.を行う。

⑥ 選手、大会役員以外はフロアには入れない。応援及び観戦は観客席で行うこと。

⑦ 上下足の区別をつけること。特にバスケットボールシューズで館外に出ることは禁止する。また、下足は各自で管理すること。

⑧ フロア以外でのボールの使用は禁止する。屋外でのアップにおいても、ボールの使用は禁止する。

⑨ 飲食は、３階の観客席で行うこと。
「ゴミ」や「空き缶」「ペットボトル」等は各自が持ち帰ること。
応援の保護者にも各チームを通して協力を依頼する。

⑩ 中学生としてふさわしくない服装や行動が見られた場合は、競技に参加できない。

6 その他

① 優勝チーム（男女各１）には、優勝杯（柿沼杯）を授与する。
１位から３位までのチームに賞状を授与する。

② 開会式並びに閉会式（表彰）は行わない。

③ 会場準備及び会場片付け、及び清掃分担は中体連新人大会の際と同様とする。

④ デジタイマー、スコアシート等の準備も上記と同じ扱いとする。

⑤ 大会運営費として、各チーム2,000円の参加費を当日の朝に納めるものとする。

組み合わせ

男子

〈決勝トーナメント〉

優勝	
準優勝	
第３位	

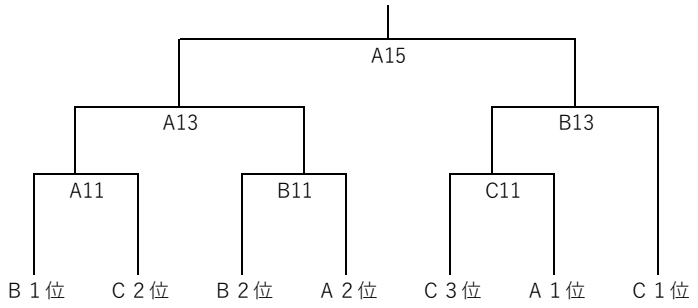

〈予選トーナメント〉

Ａブロック　　Ｂブロック　　Ｃブロック

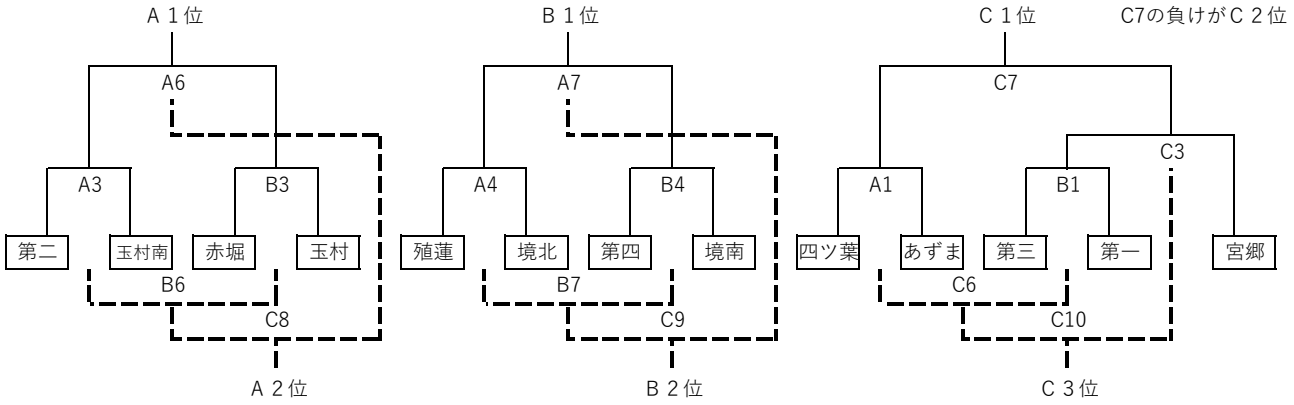

女子

〈決勝トーナメント〉

優勝	
準優勝	
第３位	

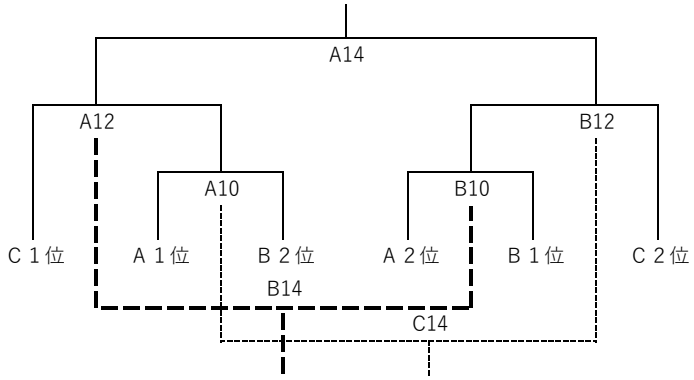

〈予選リーグ〉

Ａブロック

	殖蓮	宮郷	第三
殖蓮		C1	C4
宮郷			A8
第三			

Ｂブロック

	あずま	玉村南	玉村
あずま		C2	C5
玉村南			B8
玉村			

Ｃブロック

	第二	境南・四ツ葉	第四・赤堀	第一
第二		A2	A5	A9
境南・四ツ葉			B9	B5
第四・赤堀				B2
第一				

Ａブロック順位

１位	
２位	
３位	

Ｂブロック順位

１位	
２位	
３位	

Ｃブロック順位

１位	
２位	
３位	
４位	

試合開始予定時刻					
第１	8:30	第６	11:00	第１１	13:30
第２	9:00	第７	11:30	第１２	14:00
第３	9:30	第８	12:00	第１３	14:30
第４	10:00	第９	12:30	第１４	15:00
第５	10:30	第１０	13:00	第１５	15:30