令和４年度伊勢崎市佐波郡中学校総合体育大会
バドミントン大会組合せ

男子団体

優勝　伊勢崎市立

準優勝　伊勢崎市立

伊勢崎市立　―　伊勢崎市立

女子団体

優勝　伊勢崎市立

準優勝　伊勢崎市立

学校名		a	b	c	順位
伊勢崎市立あずま中学校	a		3	1	
伊勢崎市立第三中学校	b			2	
伊勢崎市立四ツ葉学園中等教育学校	c				

女子ダブルス(GD)

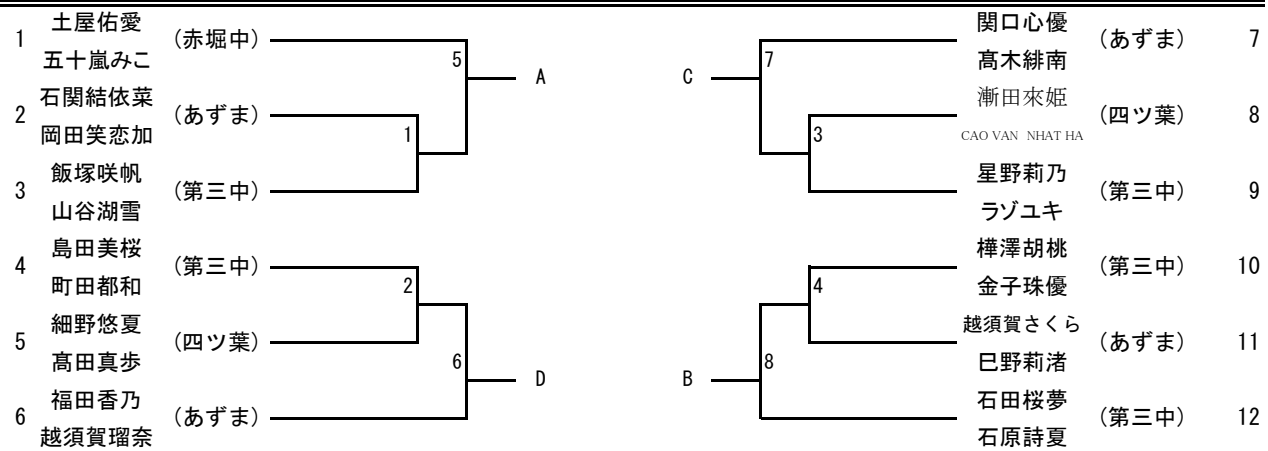

決勝リーグ

選手名		A	B	C	D	順　位
	A		⑤	③	①	
	B			②	④	
	C				⑥	
	D					

女子シングルス(GS)

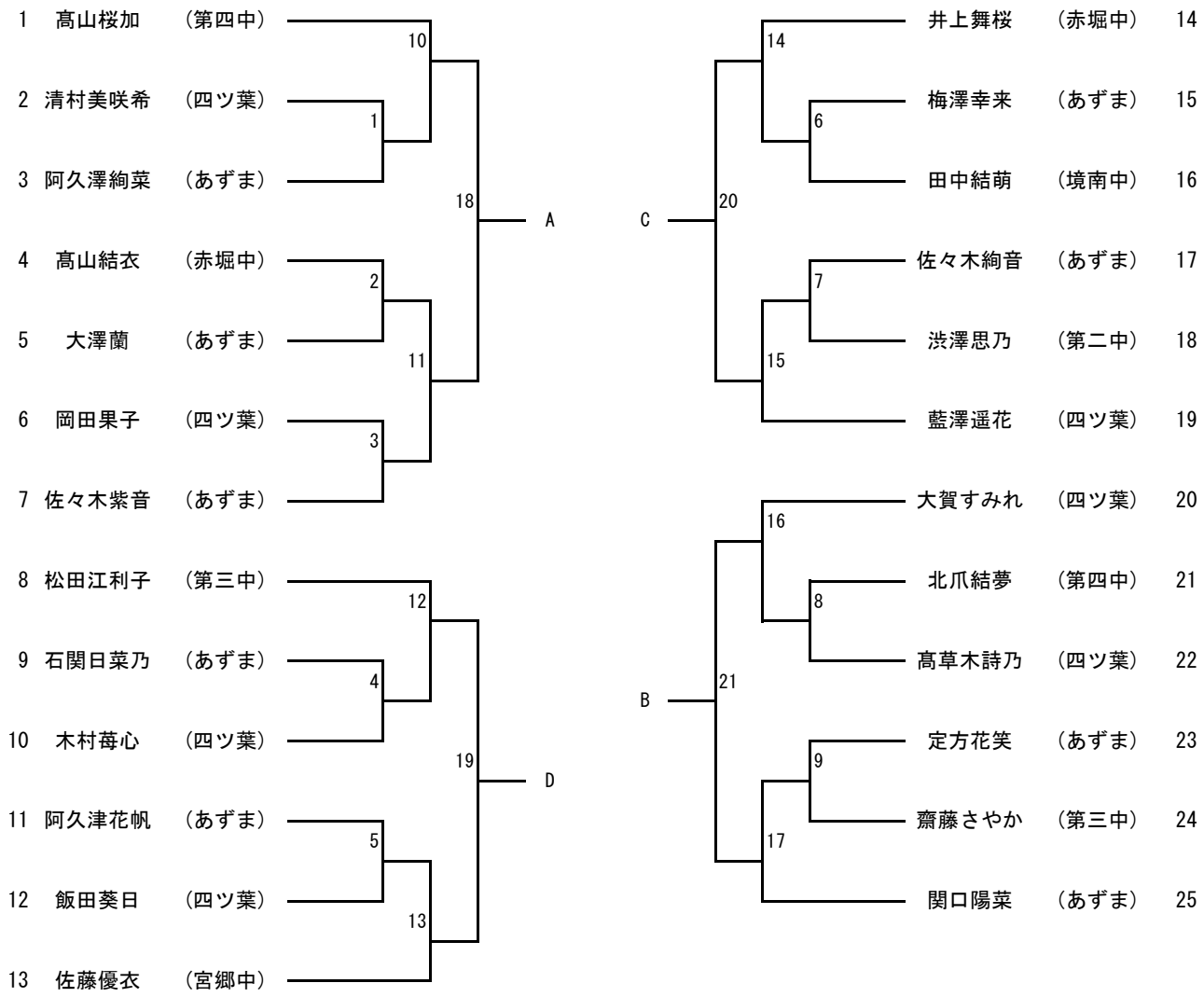

決勝リーグ

選手名		A	B	C	D	順　位
	A		⑤	③	①	
	B			②	④	
	C				⑥	
	D					

男子シングルス(BS)

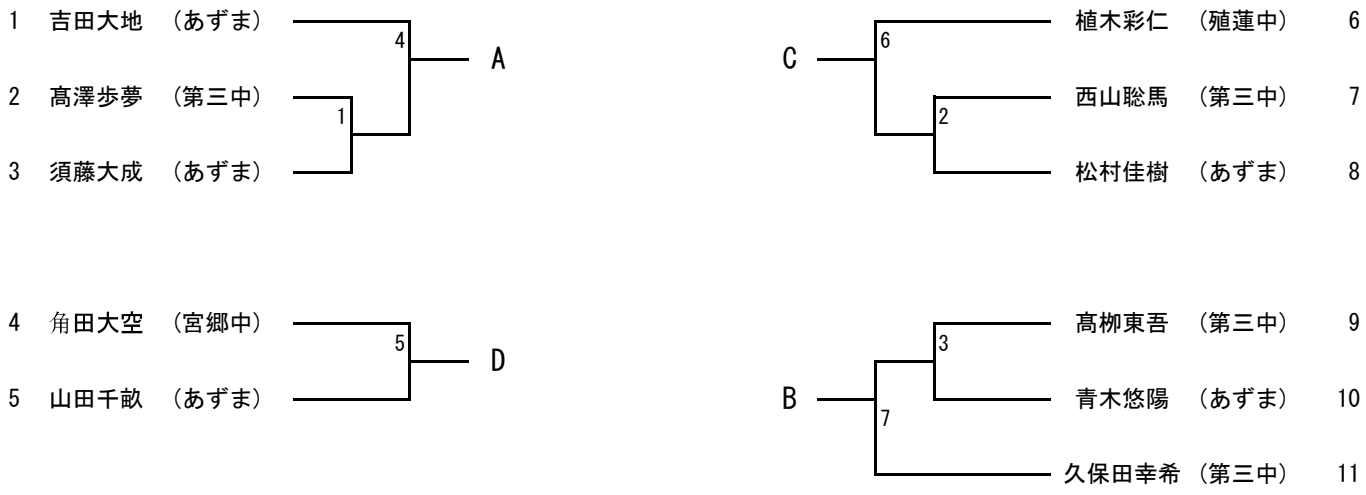

決勝リーグ

選手名		A	B	C	D	順　位
	A		⑤	③	①	
	B			②	④	
	C				⑥	
	D					

男子ダブルス(BD)

決勝リーグ

選手名			1	2	3	4	5	順　位
山﨑航汰 谷川真都	(あずま)	1		⑨	⑦	⑤	③	
牛久保呼南 野道咲介	(あずま)	2			④	⑧	①	
松村優汰 矢内颯	(第三中)	3				②	⑥	
今岡龍雅 田口聖良	(第三中)	4					⑩	
佐藤佑飛 千本木智哉	(あずま)	5						

令和4年度伊勢崎市佐波郡中学校総合体育大会
バドミントン大会結果一覧

団体戦

男子	順位	女子
	1	
	2	
	3	

※県大会出場は優勝校のみ　　※県大会出場は優勝校と地区推薦枠（第二位）

個人戦シングルスの部

男子（学校名）	順位	女子（学校名）
	1	
	2	
	3	
	3	

※県大会出場は上位2名まで　　※県大会出場は上位3名

個人戦ダブルスの部

男子（学校名）	順位	女子（学校名）
	1	
	2	
	3	
	3	

※県大会出場は上位2ペアまで　　※県大会出場は上位3ペア